integral 4PURE/MIX

hu en

Üdvözöljük!

Ön az integral 4PURE/MIX adagolóval egy precíz és teljesen automatikus tisztítószer-koncentrátum adagolókészüléket választott. A hozzá kapható 6 féle integral 4PURE/MIX vegyi termék a tárgyi higiénia minden tisztítási követelményét lefedi - az előre beállított - és szükség esetén módosítható - adagolásnak köszönhetően gazdaságos, és egyidejűleg hatékony működés garantált.

Ebben a kezelési útmutatóban a készülék felszerelését és működtetését ismertetjük. Segítségként a www.hagleitner.com weboldalon található egy felhasználói videó új adagolórendszerének felszereléséről, első üzembe helyezéséről és használatáról.

Köszönjük, hogy a HAGLEITNER ezen terméke mellett döntött. Kérdés, probléma vagy javaslat esetén szívesen fogadjuk címüket vagy telefonszámukat a kapcsolat felvételének érdekében!

A multiFILL tisztítókoncentrátumok
A teljes tárgyi HIGIÉNIA kompakt választéka

ecosol GREASE 4PURE/MIX
Cikksz. 4210102044

ecosol GRILL 4PURE/MIX
Cikksz. 4210102444

ecosol DISHES 4PURE/MIX
Cikksz. 4210102144

ecosol GRIP FLOOR 4MIX
Cikksz. 4210102344

ecosol DES 4MIX
Cikksz. 4210102244

ecosol DISHES ECO 4PURE/MIX
Cikksz. 4210102544

Az Ön nyelvének használati utasításához szkennelje be ezt a QR-kódot:
http://www.hagleitner.com/en/downloads/integral2go/

Welcome!

With your selection of the integral 4PURE/MIX dispenser, you have chosen a precise and fully automated dosing unit for cleaning agent concentrates. The 6 integral 4PURE/MIX chemical products that are available for this unit cover all cleaning requirements for kitchen hygiene thanks to the preset dosing function that can be adjusted as needed. This guarantees economical and efficient working.

These operating instructions explain the installation and operation of the unit. For further support, go to www.hagleitner.com and view a user video about the installation, initial start-up and use of your new dispensing system.

Thank you for choosing this HAGLEITNER product. We look forward to receiving your address and telephone number to make contact in the event of questions, problems or suggestions!

The multiFILL cleaning agent concentrates
A compact assortment for the entire kitchenHYGIENE

ecosol GREASE 4PURE/MIX
Art.-Nr. 4210102044

ecosol GRILL 4PURE/MIX
Art.-Nr. 4210102444

ecosol DISHES 4PURE/MIX
Art.-Nr. 4210102144

ecosol GRIP FLOOR 4MIX
Art.-Nr. 4210102344

ecosol DES 4MIX
Art.-Nr. 4210102244

ecosol DISHES ECO 4PURE/MIX
Art.-Nr. 4210102544

Please scan this QR code for instructions for use in your language:
http://www.hagleitner.com/en/downloads/integral2go/

Amire szüksége van / *What you need*

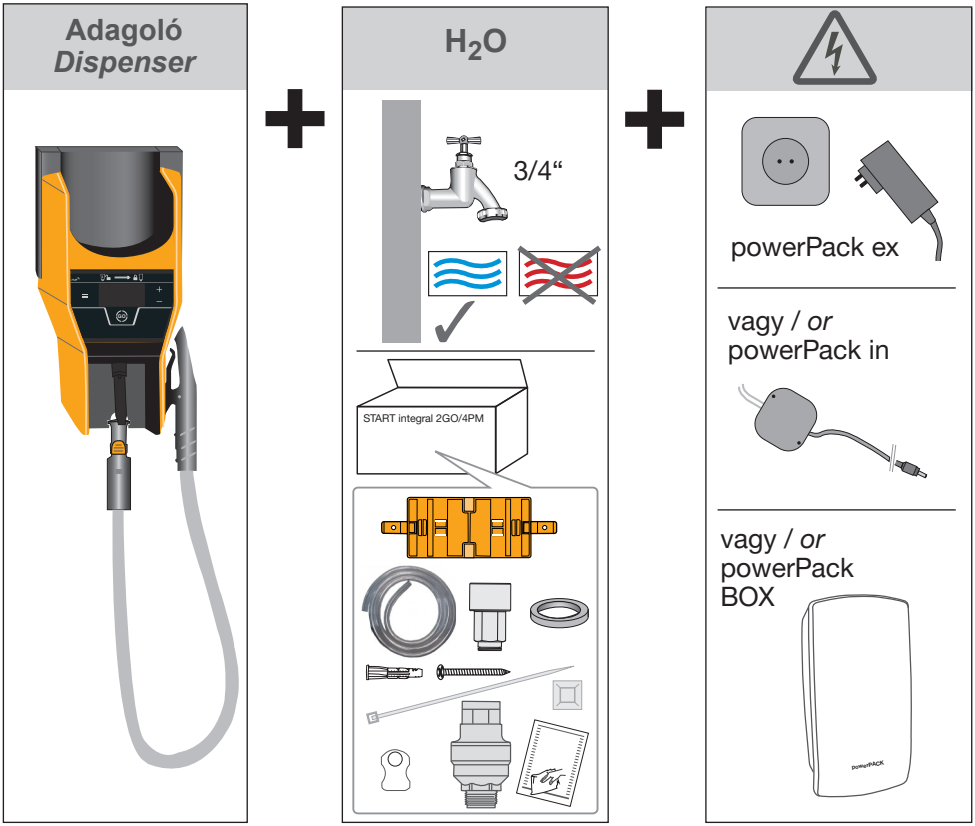

Műszaki adatok / *Technical specifications:*

Súly / *Weight*:	2,85 kg
Méretek / *Dimensions*:	38,3 (Ma) x 19,8 (Sz) x 19,2 cm (Mé)
Víz átáramlás / *Water flow rate*:	min. 2 l/perc, max. 12 l/perc
Vízcsatlakozás / *Water connection*:	3/4 coll
Nyomás / *Pressure*:	max. 5 bar
Vízhőmérséklet / *Water temperature*:	5–40° C
Környezeti hőmérséklet / *Ambient temperature*:	5–30° C
Tápfeszültség / *Supply voltage*:	12 V DC / max. 1,5 A
Hálózati feszültség: / *System voltage*:	230 V (EU); 110 V (USA)
Sorba kapcsolt szerelés / *Row installation*:	max. 6 készülék

Az ivóvíz szennyezés elleni védelmére szolgáló szerkezet be van építve az EN 1717 szabványnak megfelelően!
Fixture for drinking water protection as per EN 1717 installed!

Védelem / *Protection class*:	IP21

Tartalomjegyzék

integral 4PURE/MIX szállítási terjedelem 7
Szállítási terjedelem és tartozékok 8
START Integral 2GO/4PM 8
Tápegységek az áramellátáshoz 9
Felszerelés 10
Falra történő szerelés 10
Egyedi adagoló 10
Sorba kapcsolt szerelés 13
Vízcsatlakozás 17
Vízcsatlakozás létrehozása 17
Letiltja blokkolt aquastopját 20
Vízcsatlakozás sorba kapcsolt szerelésnél 22
Áramellátás 23
Az áramellátás kiválasztása 23
Áramcsatlakozás 24
Áramcsatlakozás sorba kapcsolt szerelésnél 25
Tömlő és kábel rögzítése 26
Készülékelemek 29
Kezelőmező / Kijelző 30
Első üzembe helyezés 31
Felhasználókra vonatkozó kezelés 33
Kis tartályos adagoló 33
Großmengenabgabe 34
Tiszta kimenet 35
Patroncsere 36
Hibakódok 38
A készülék beállításának változtatása az alkalmazás segítségével 40
A készülék beállítások módosítása 41
Adagolótömlő lerövidítése 43
Szivattyúcsere 44
Pótalkatrészek 47
PIPE integral 2GO/4PM 47
PUMP integral 2GO/4PM 47
SHORTCUT integral 2GO/4PM 47
DOSE integral 4PURE/MIX 47
Ápolási tudnivalók 47

Table of Contents

Scope of delivery integral 4PURE/MIX 7
Scope of delivery and accessories 8
START Integral 2GO/4PM 8
Power packs for power supply 9
Installation 10
Wall mount installation 10
Individual dispenser 10
Row installation 13
Water connection 17
Connecting the water supply 17
Blocked Aquastop unlock 20
Water connection with row installation 22
Power supply 23
Selecting the power supply 23
Power connection 24
Power connection with row installation 25
Securing hose and cable 26
Unit components 29
Operating panel / Display 30
Initial start-up 31
Operation for users 33
Small container dispensing 33
Large container dispensing 34
Pure output 35
Cartridge exchange 36
Error codes 38
Changing the unit settings via APP 40
Changing the unit settings via display 42
Shortening the dispensing hose 43
Pump exchange 44
Spare parts 47
PIPE integral 2GO/4PM 47
PUMP integral 2GO/4PM 47
SHORTCUT integral 2GO/4PM 47
Instructions for care 47

integral 4PURE/MIX szállítási terjedelem — cikksz. 422093887000
Scope of delivery integral 4PURE/MIX — Item No. 422093887000

❶ integral 4PURE/MIX – adagoló
❷ PIPE integral 2GO/4PM – adagolótömlő
❸ Szerelőlap
❹ Kezelési útmutató
❺ Szerelő készlet
❻ Y combiCABLE az áramellátáshoz sorba kapcsolt szerelés esetén
❼ Összekötő tömlő a vízellátáshoz sorba kapcsolt szerelés esetén

❶ *integral 4PURE/MIX - Dispenser*
❷ *PIPE integral 2GO/4PM - Dispensing hose*
❸ *Mounting plate*
❹ *Operating instructions*
❺ *Mounting kit*
❻ *Y combiCABLE for power supply with row installation*
❼ *Connecting hose for water supply with row installation*

Szállítási terjedelem és tartozékok / *Scope of delivery and accessories*

START integral 2GO/4PM **cikksz. / *Item No.* 441010070000**

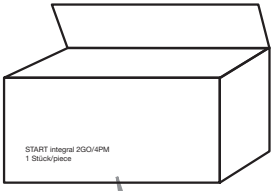

❶ Tömlő a vízcsatlakozáshoz
Ø 12 mm, hossz 3 m
❷ Szerelési segédeszköz
❸ 3/4 collos adapter a vízcsatlakozáshoz
❹ 4x30 mm csavar + 5x25 mm tipli
❺ Kábelkötegelő
❻ Kábelsaru
❼ Klingerit tömítés
❽ Szűrő
❾ Tisztítókendő
❿ Egyetlen kulcs a Aquastop számára
⓫ Aquastop + Szűrő a Aquastop számára

❶ *Hose for water connection, Ø 12 mm, length 3 m*
❷ *Mounting aid*
❸ *3/4 inch adapter*
❹ *Screws 4x30 mm + dowels 5x25 mm*
❺ *Cable ties*
❻ *Adhesive mounts*
❼ *Klinger sealing*
❽ *Strainer*
❾ *Cleaning cloth*
❿ *Adjusting tool for Aquastopp*
⓫ *Aquastopp for water connection*

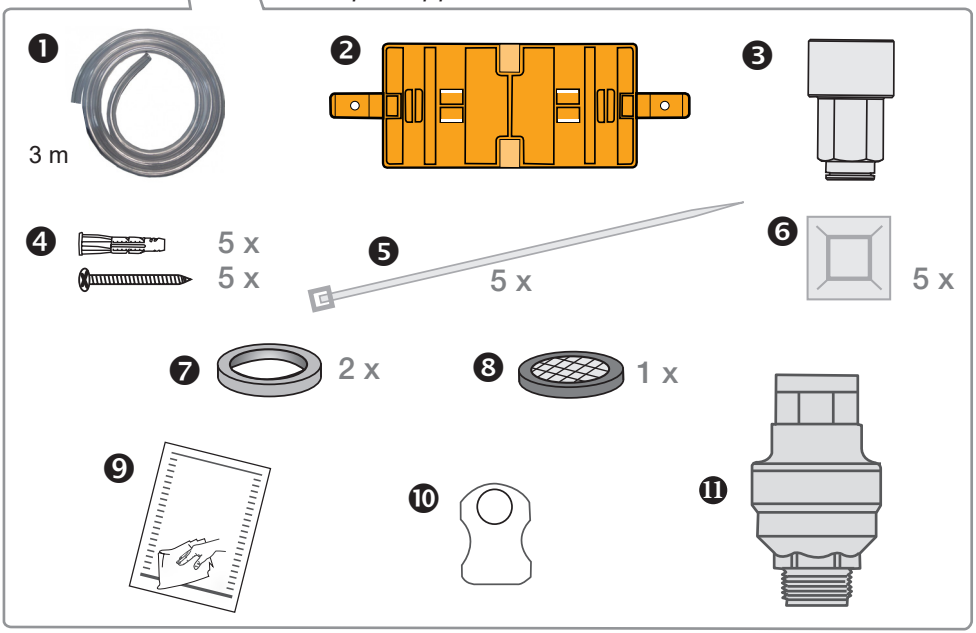

Szállítási terjedelem és tartozékok / *Scope of delivery and accessories*

Tápegységek az áramellátáshoz / *Power packs for power supply*

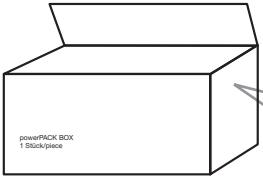

Opció:
powerPACK BOX

Cikksz. / *Item No.*
411120470000

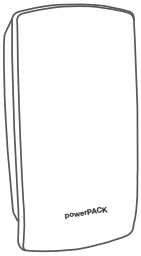

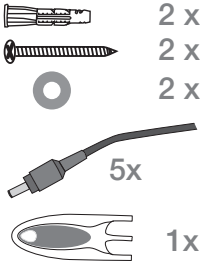

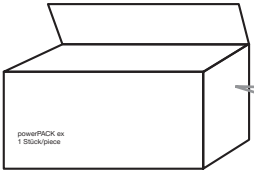

Opció:
powerPACK BOX

Cikksz. / *Item No.*
411120470000

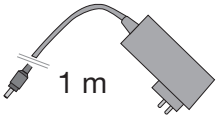

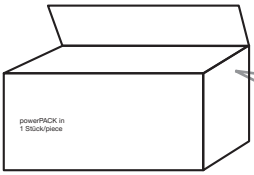

Opció:
powerPACK in

Cikksz. / *Item No.*
411120310000

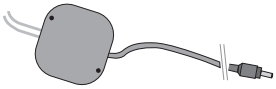

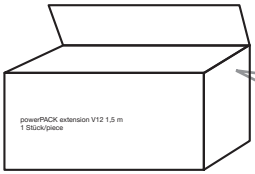

Opció:
powerPACK extension V12 1,5 m

Cikksz. / *Item No.*
411120650000

Felszerelés / *Installation*

Falra történő szerelés - Egyedi adagoló / ***Wall mount installation*** - *Individual dispenser*

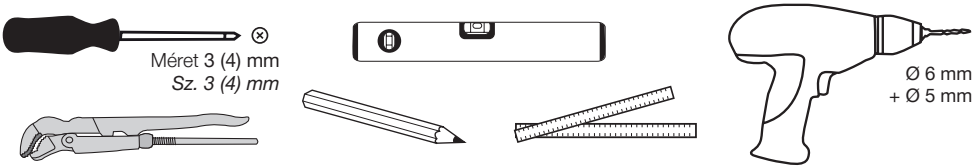

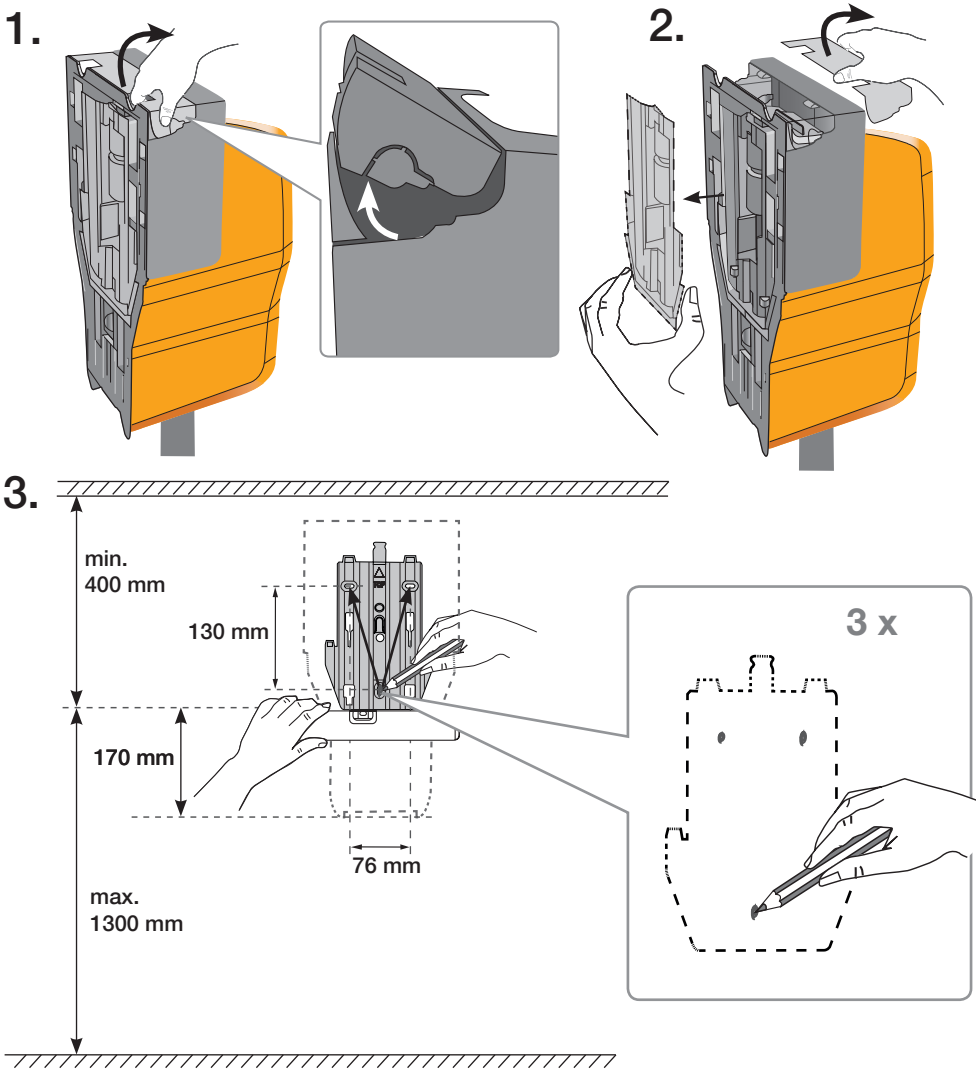

4.

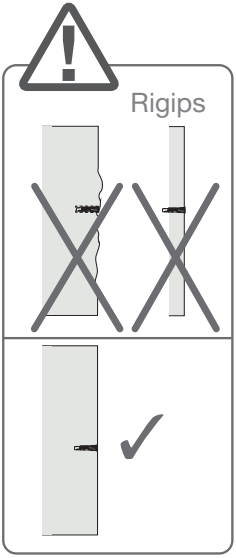

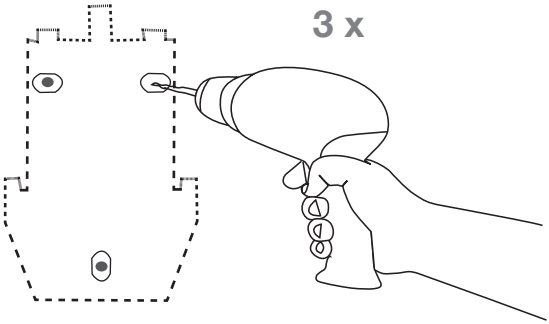

5.

3 x

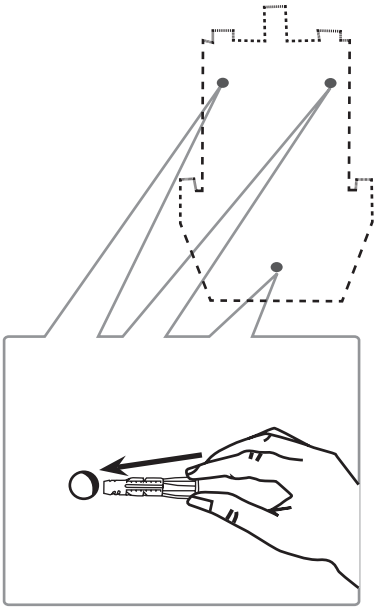

6.

3 x

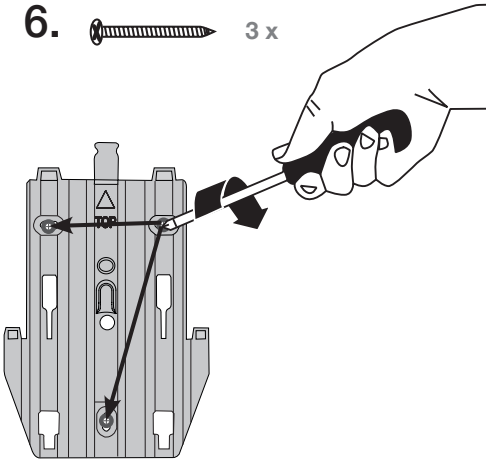

7.

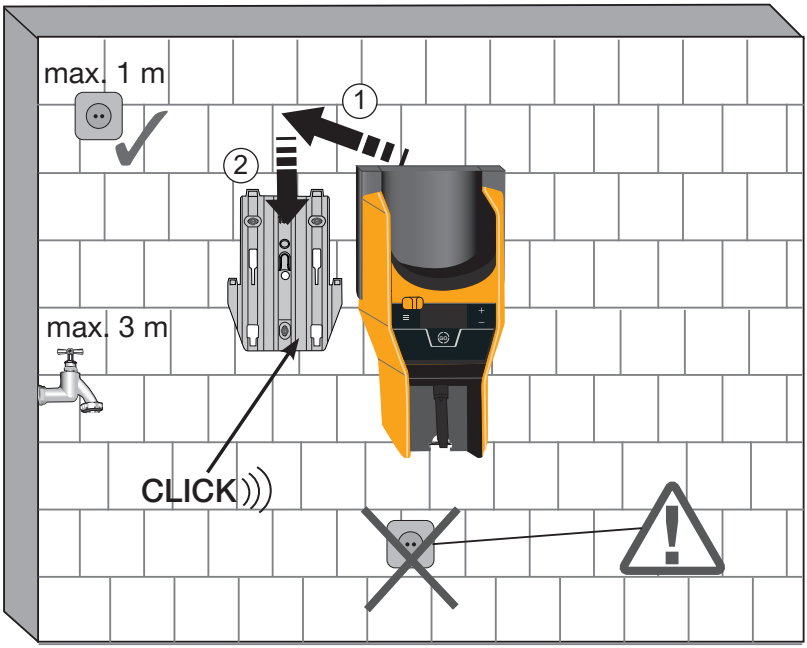

Kerülje a fröccsenő vízzel és vízgőzzel történő érintkezést!
Ne tegyen csatlakozóaljzatot az adagoló alá!

Avoid contact with water spray and water steam!
No socket below the dispenser!

Javaslatunk: A felszerelést csak csempézett falon végezze!
A vízcsatlakozót minden használat után zárja el!

We recommend: Installation on tile walls only!
Disconnect the water connection after every use!

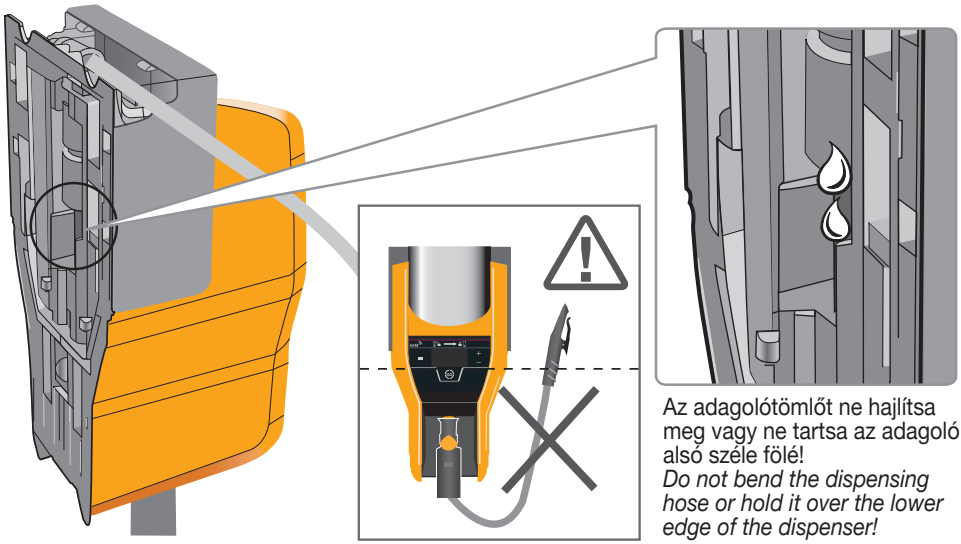

Az adagolótömlőt ne hajlítsa meg vagy ne tartsa az adagoló alsó széle fölé!

Do not bend the dispensing hose or hold it over the lower edge of the dispenser!

Falra történő felszerelés - Sorba kapcsolt szerelés / ***Wall mount installation -*** *Row installation*

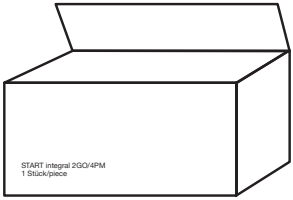

START integral 2GO/4PM

1.

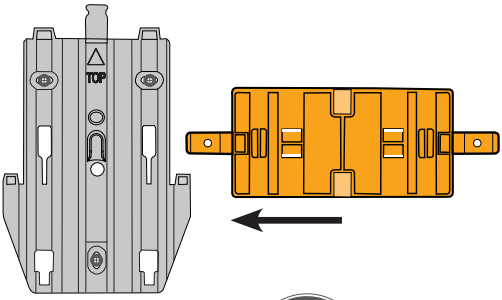

2.

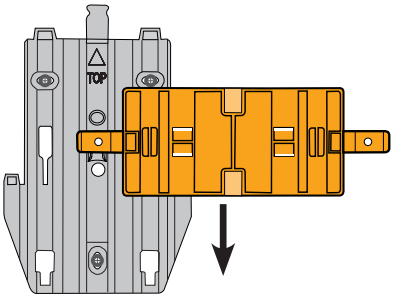

3.

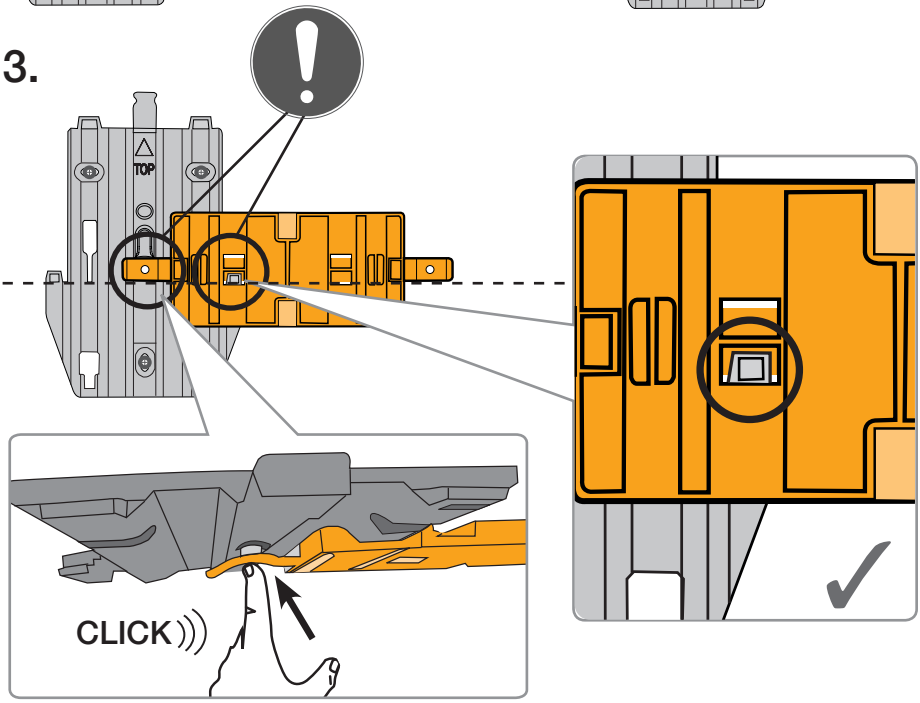

4.

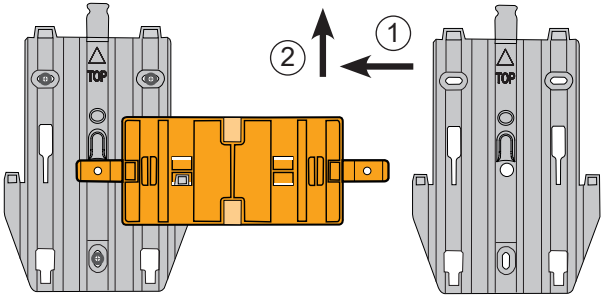

5.

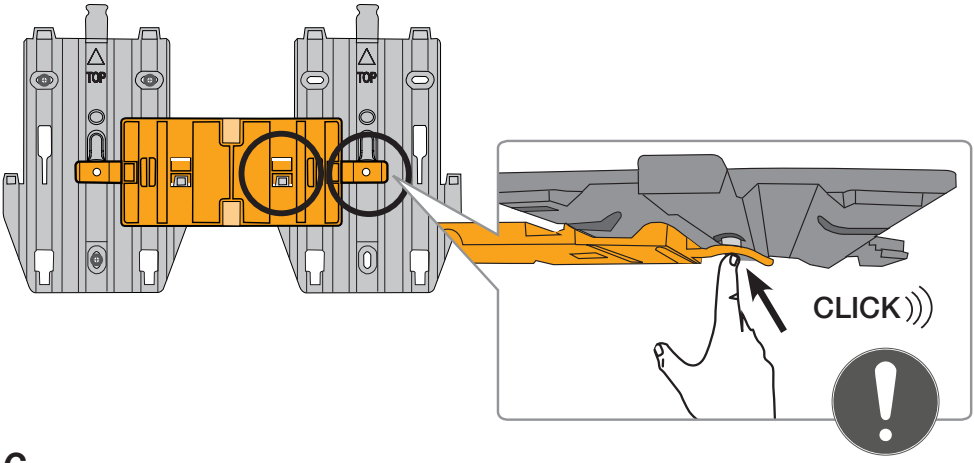

6.

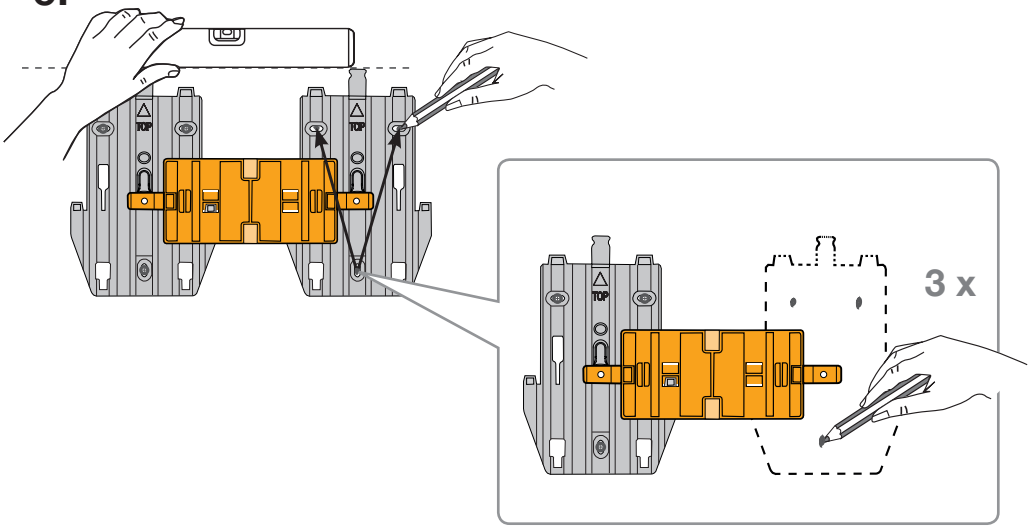

7.

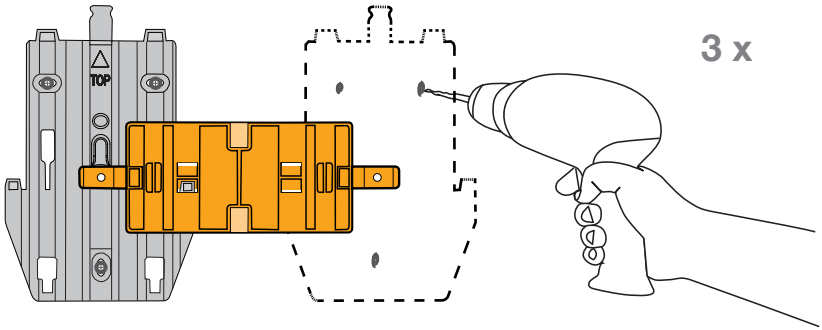

8.

3 x

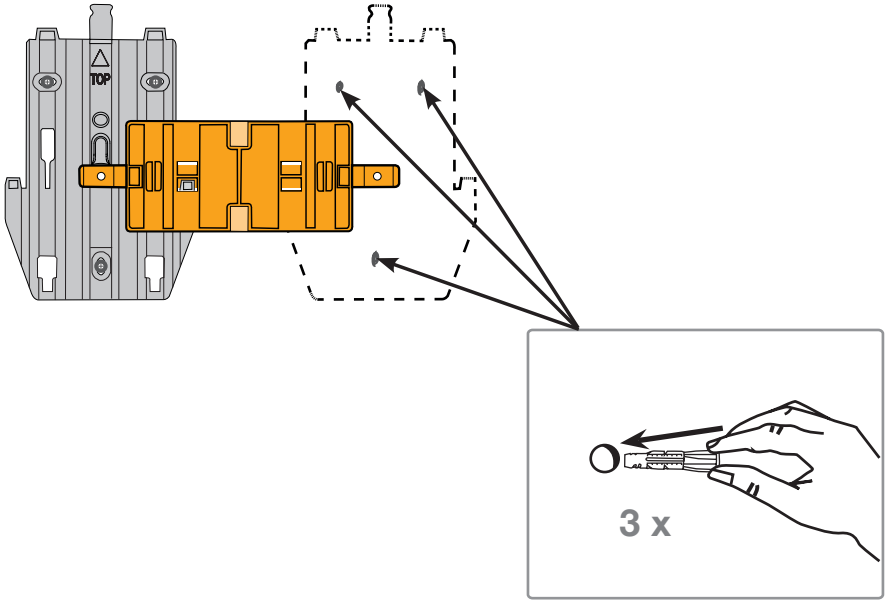

9.

3 x

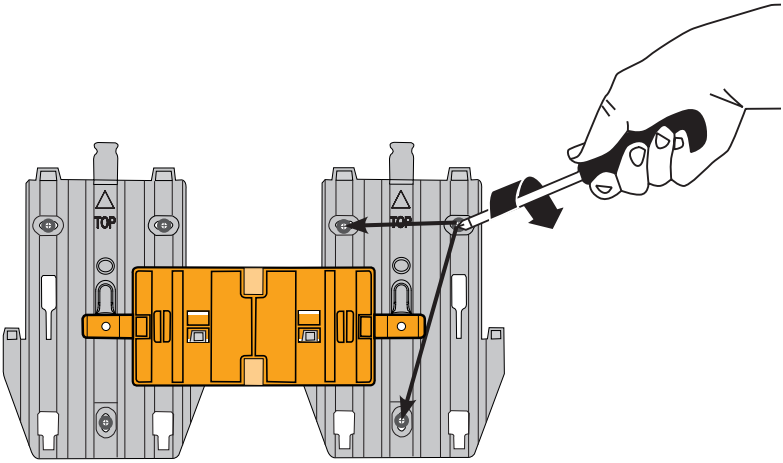

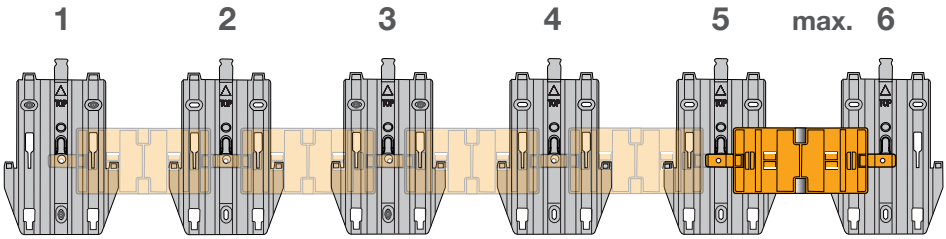

max. 6 integral 4PURE/MIX adagoló / *dispenser*

Vízcsatlakozás / *Water connection*

Vízcsatlakozás létrehozása / *Connect the water connection*

3/4 collos adapter
12 mm szűrővel

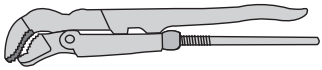

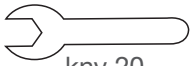

kny 20

1.

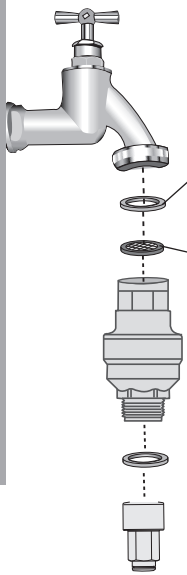

opcionális
Klingerit
tömítés

optional
Klinger
sealing

Szűrő

Strainer

2.

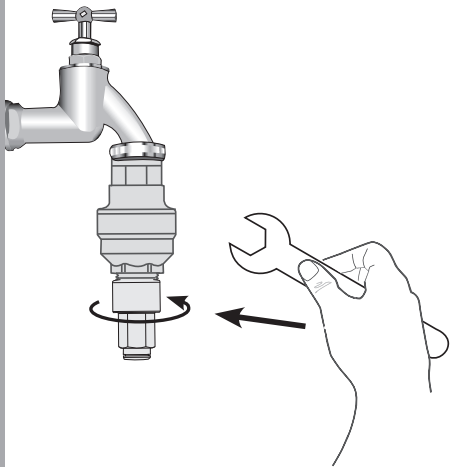

Aquastop vízáramlás beállítása
Setting water flow quantity Aquastop

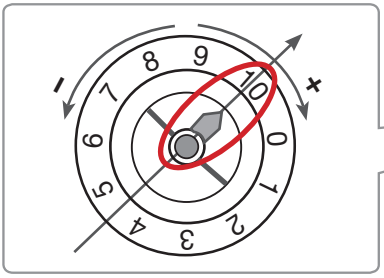

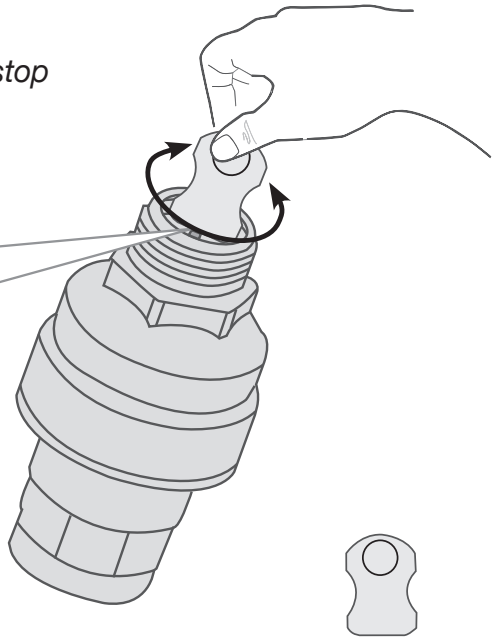

1 = 05 lt
2 = 10 lt
3 = 15 lt
4 = 20 lt
5 = 25 lt
6 = 30 lt
7 = 35 lt
8 = 40 lt
9 = 45 lt
10 = 50 lt
Toleranz 0/-20%

gyári beállítás
Factory settings

max. szabályozott vízáramot: 50 liter
max. controllabel volume: 50 liter

3.

3 m
Tömlő a vízcsatlakozáshoz
Hose for water connection

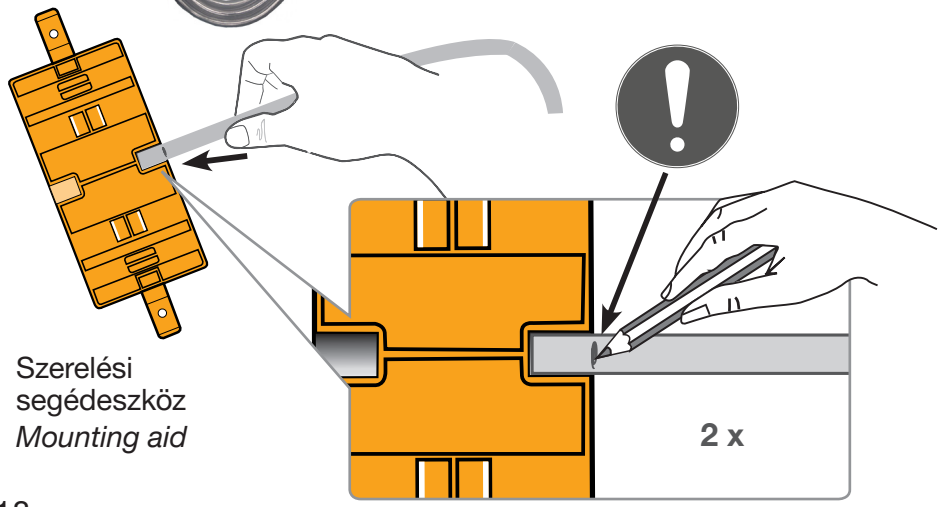

Szerelési segédeszköz
Mounting aid

4.

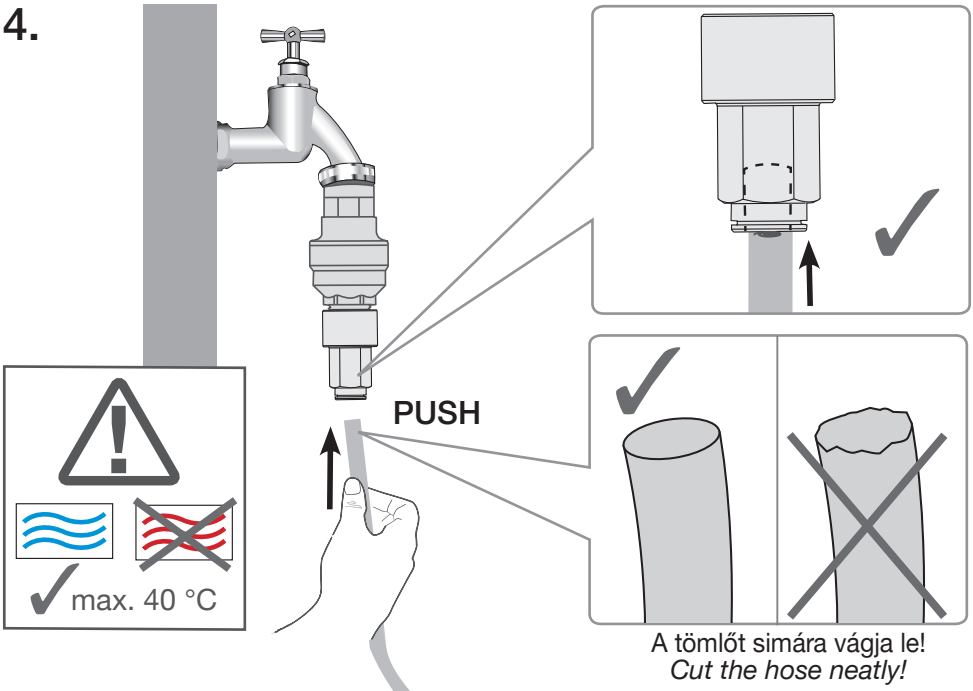

A tömlőt simára vágja le!
Cut the hose neatly!

5.

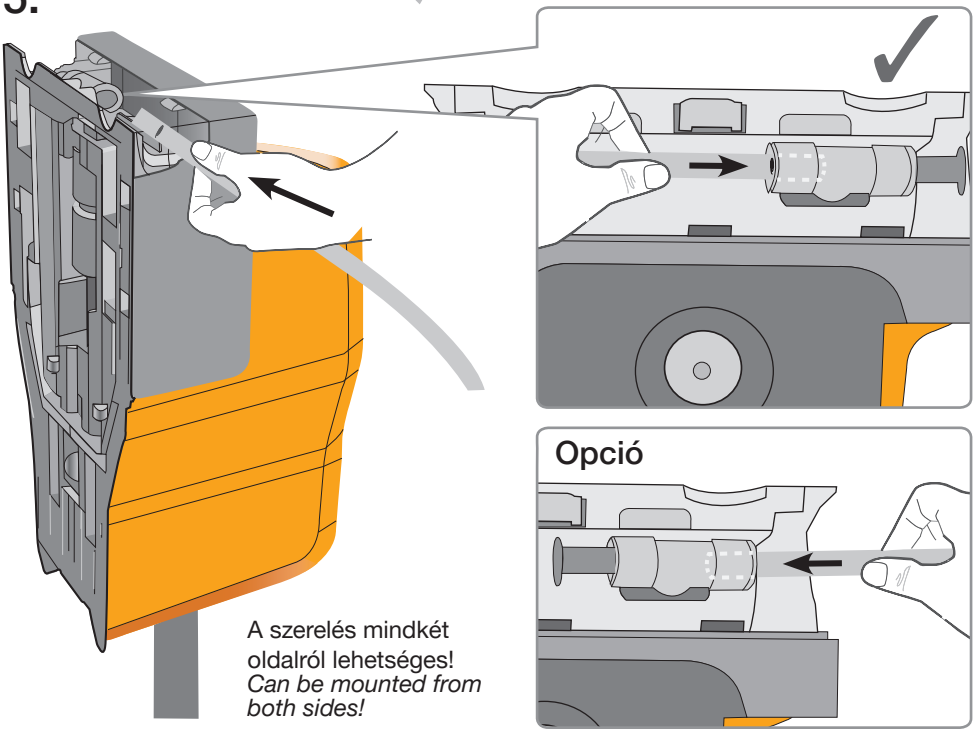

A szerelés mindkét oldalról lehetséges!
Can be mounted from both sides!

Letiltja blokkolt aquastopját / *Blocked Aquastop unlock*

1.

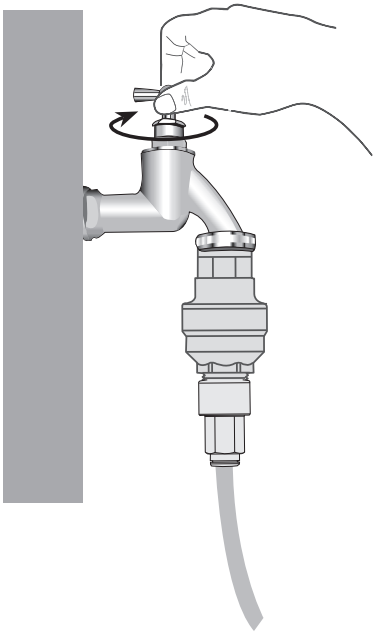

2.

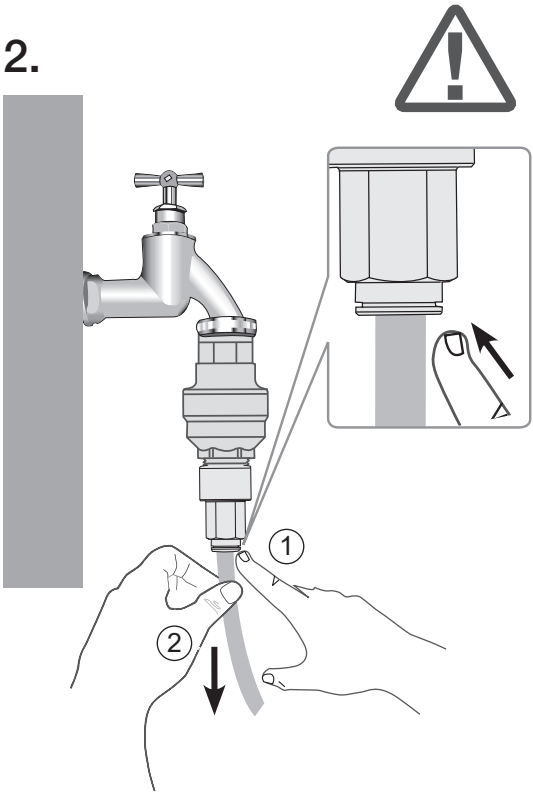

3.

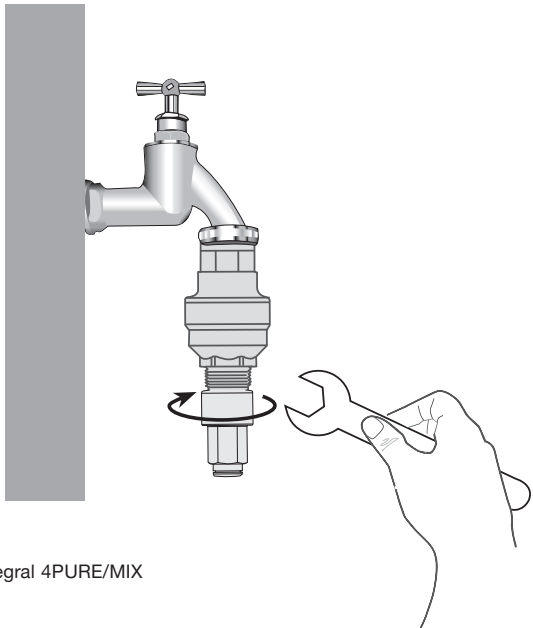

4.

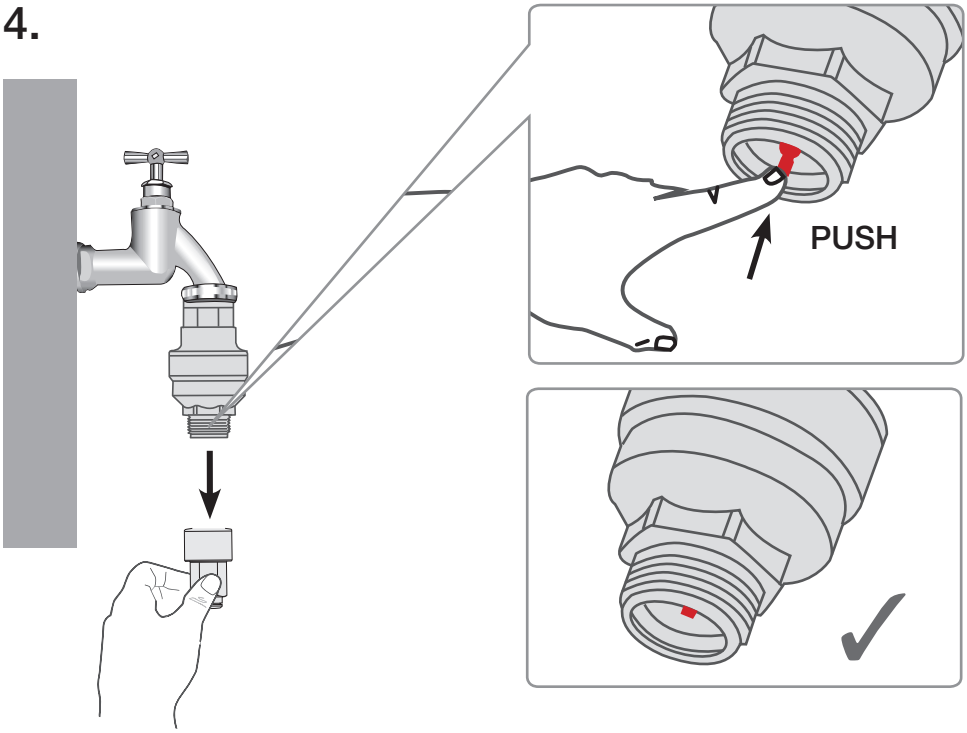

5.

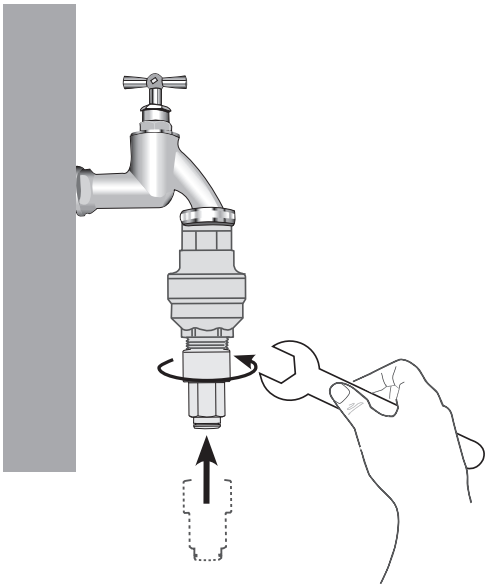

6.

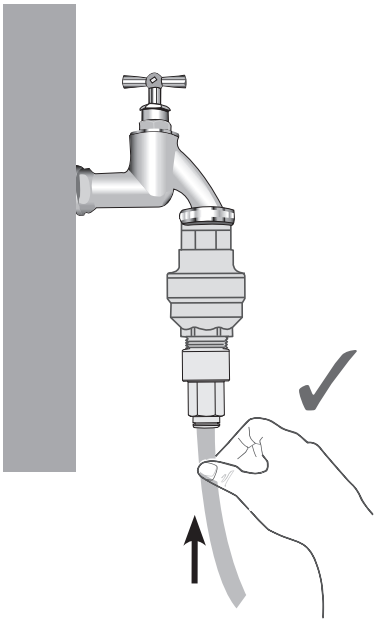

Vízcsatlakozás sorba kapcsolt szerelésnél / *Water connection with row installation*

19 cm
összekötő tömlő
Connecting hose

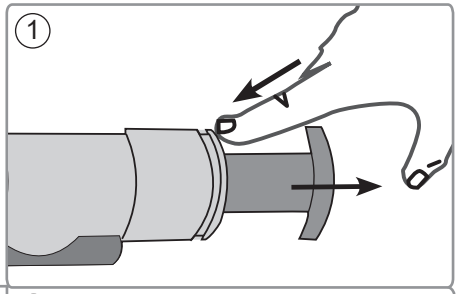

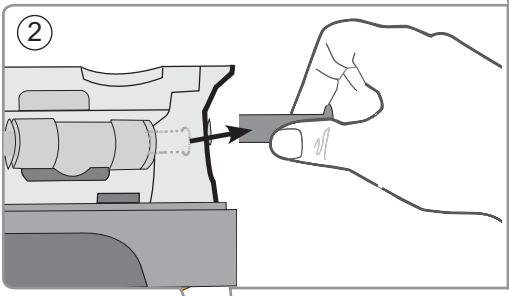

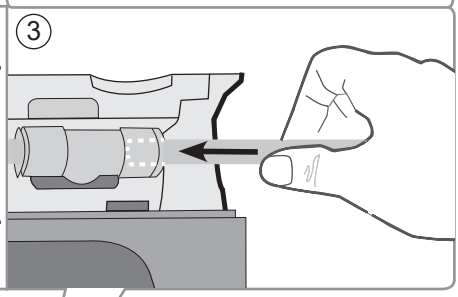

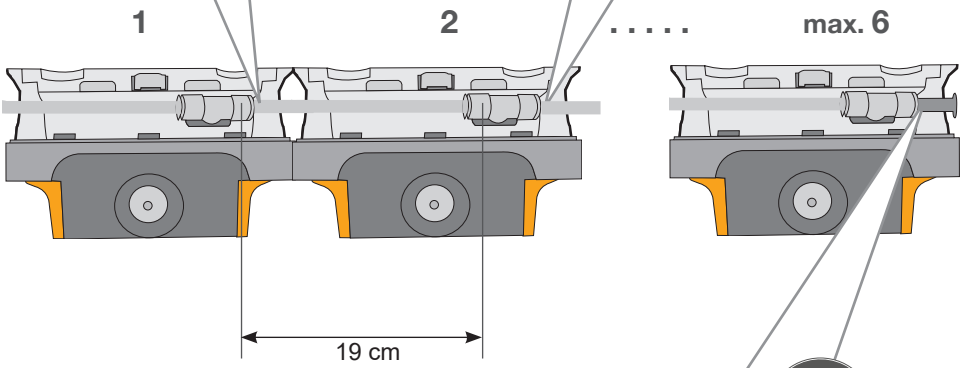

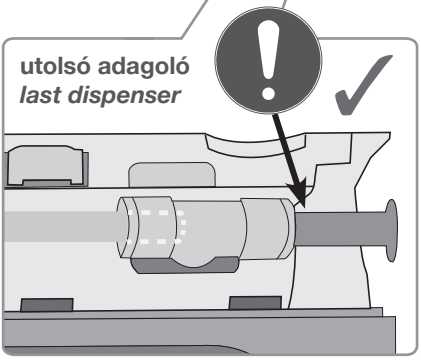

Sorba kapcsolt szerelés és párhuzamos működtetés esetén biztosítottnak kell lennie az adagolónkénti 2 l/perc minimális átáramlásnak!
Párhuzamos működtetés esetén figyeljen az áramellátással való összehangolásra!

With row installation and parallel operation, a minimum flow rate of 2 l/min. per dispenser must be ensured!
Observe the adjustment of the power supply for parallel operation!

Áramellátás / *Power supply*

Az áramellátás kiválasztása / *Selecting the power supply*

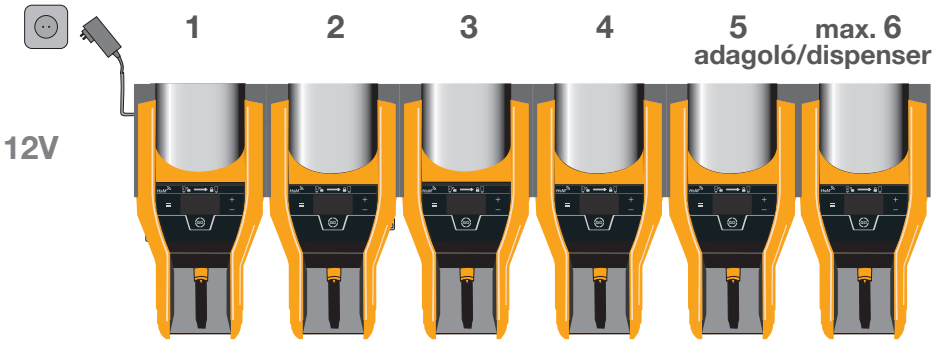

Több adagoló párhuzamos működtetése esetén figyeljen az elegendő vízellátásra!
With parallel operation of multiple dispensers, make sure that the available water supply is sufficient!

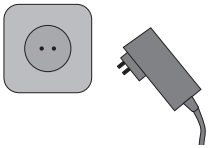

powerPACK ex

Egyidejű adagolás max. **2 adagolóval** lehetséges.
*Simultaneous dispensing with up to **2 dispensers** possible.*

max. 1 m

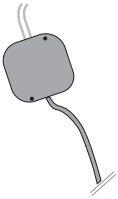

powerPACK in (falsík alatt)

(Szerelés csak villanyszerelő által)
Adagolás **1 adagolóval** lehetséges.
*Dispensing with **1 dispenser** possible.*

max. 45 cm

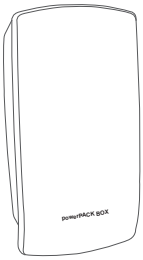

powerPACK BOX

(Szerelés csak villanyszerelő által)
(Installation by electrician only)

Egyidejű adagolás max. **4 adagolóval** lehetséges.
*Simultaneous dispensing with up to **4 dispensers** possible.*

A powerPACK felszerelése csak az adagoló fölé!
Always mount the powerPACKs above the dispenser!

Áramcsatlakozás / *Power connection*

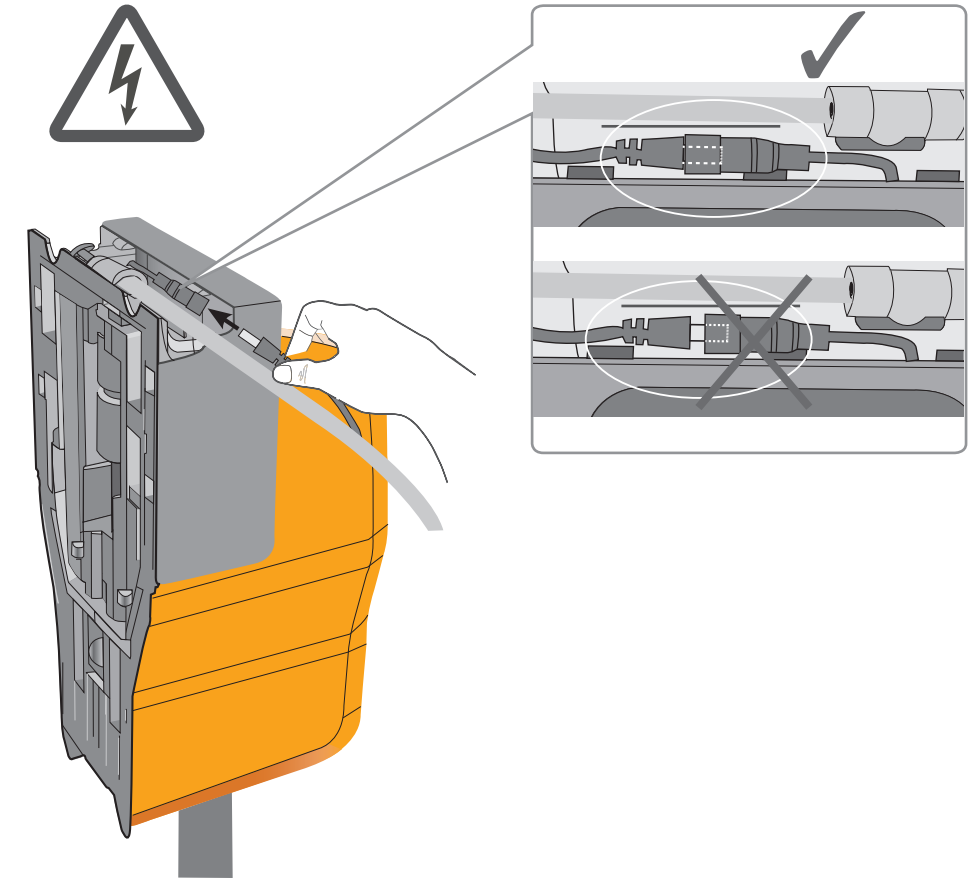

Áramcsatlakozás sorba kapcsolt szerelésnél / *Power connection with row installation*

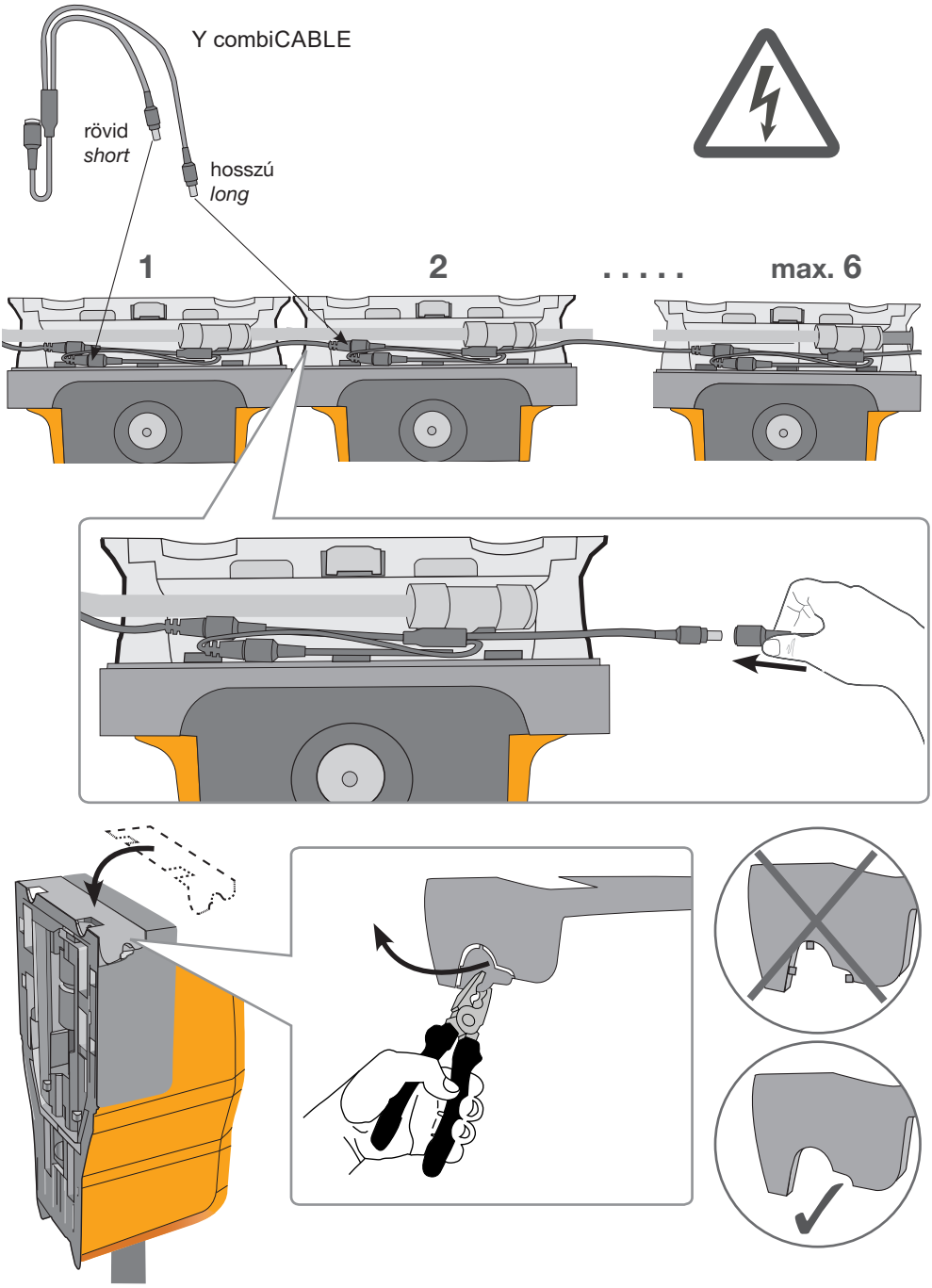

Tömlő és kábel rögzítése / *Securing hose and cable*

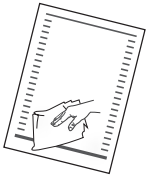

1.

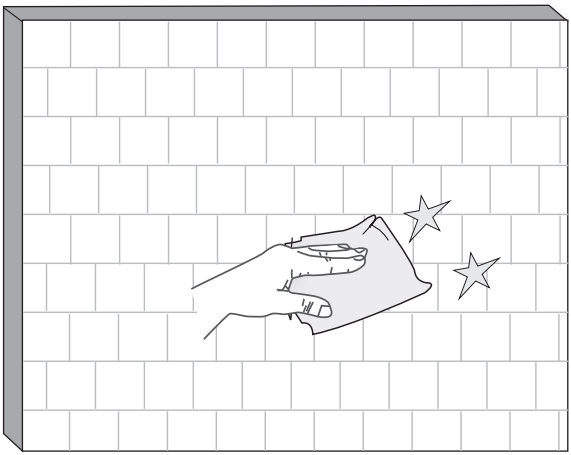

2.

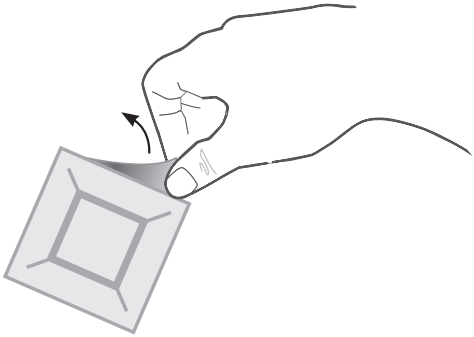

3.

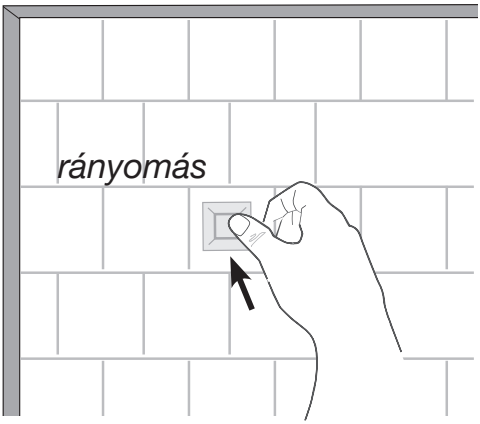

Tömlő és kábel rögzítése / *Securing hose and cable*

Opció

1 x

1 x

1.

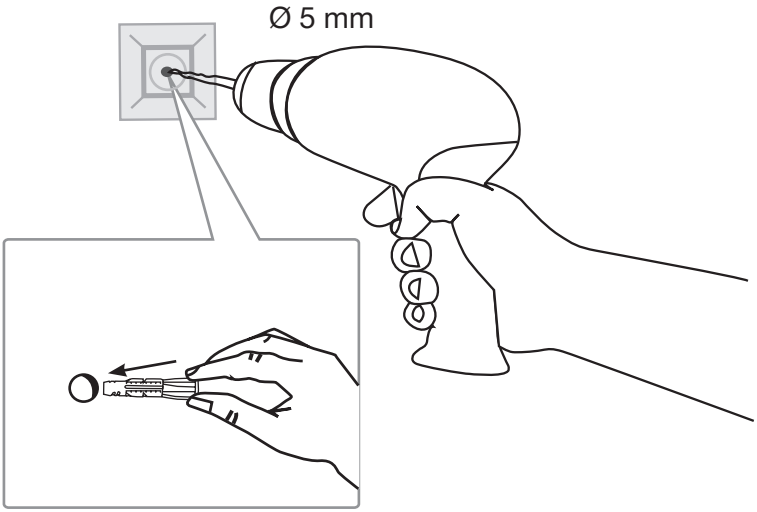

2.

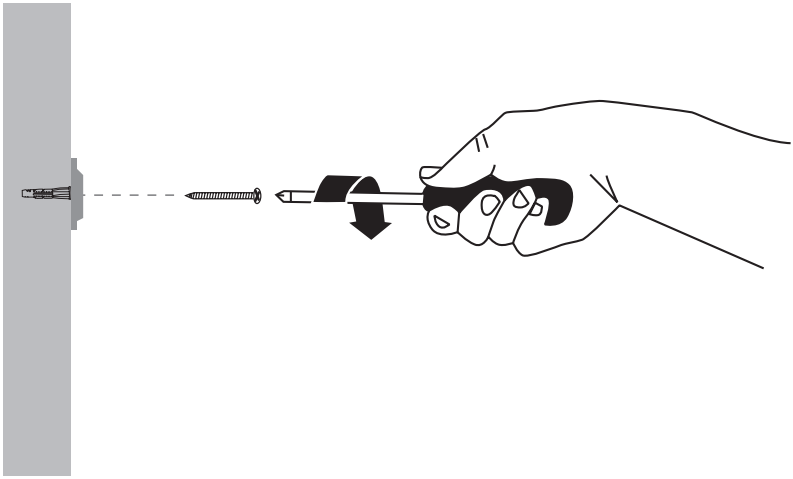

Tömlő és kábel rögzítése / *Securing hose and cable*

4.

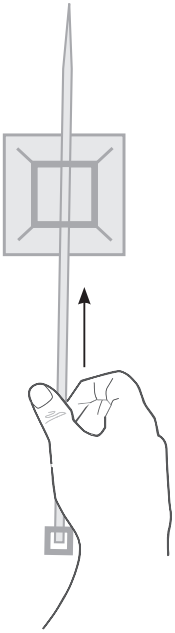

5.

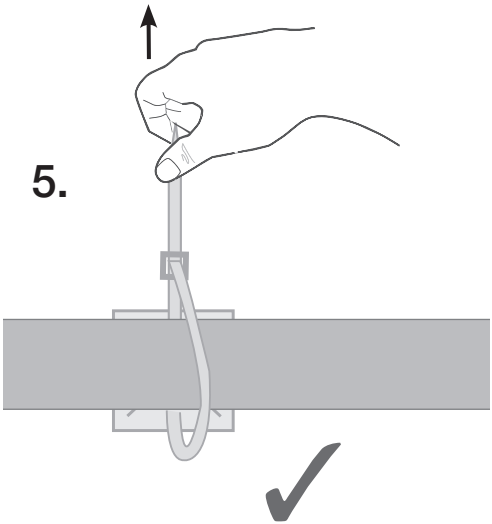

6.

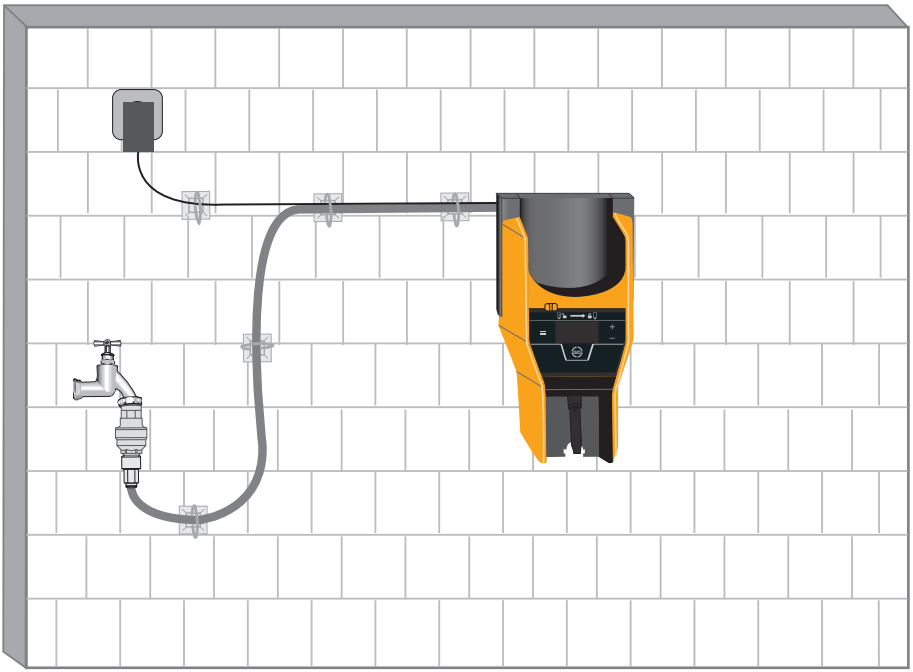

Készülékelemek / *Unit components*

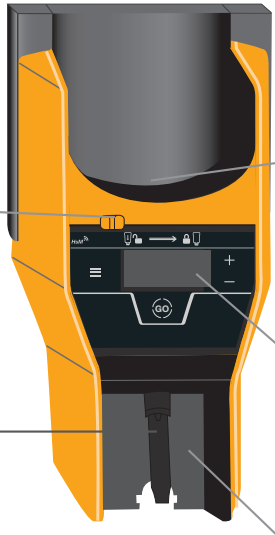

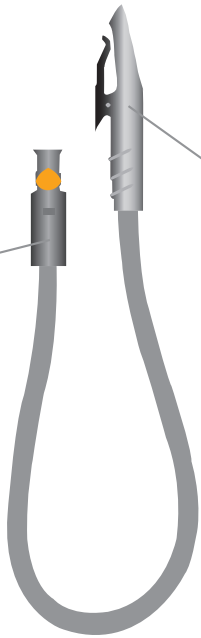

Kezelőmező / *Operating panel*

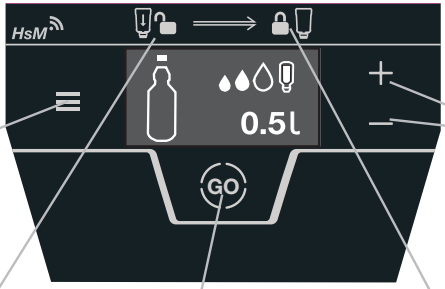

+/– gomb az adagolási mennyiség beállításához / menü navigáció
+/– button to Adjust the dispensing quantity / menu navigation

Menügomb
Menu button

Patron reteszelés nyitva
Cartridge lock open

Adagolás indítása / jóváhagyó gomb (Nagy mennyiséges adagoló, menü)
Dispensing start / stop / Confirmation button (Large quantity output, menu)

Patron reteszelés zárva
Cartridge lock closed

Kijelző / *Display*

Adagolás intenzitás
Dosing strength

Utántöltő töltésszintje
Fill level refill

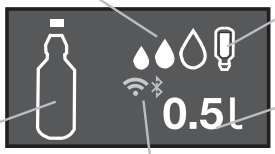

Beállított adagolási mennyiség
Adjusted Dispensing quantity

Adagolási mód kijelző
Kis tartály / nagy mennyiség / PURE
Display of dispensing mode Small container / Large quantity/ PURE

Bluetooth/Gateway-kapcsolat
Bluetooth/Gateway connection

1.

- hiányzó patron behelyezése
- a készüléken nincs termék

- *Insert missing cartridge*
- *no product assigned to the unit*

2.

3.

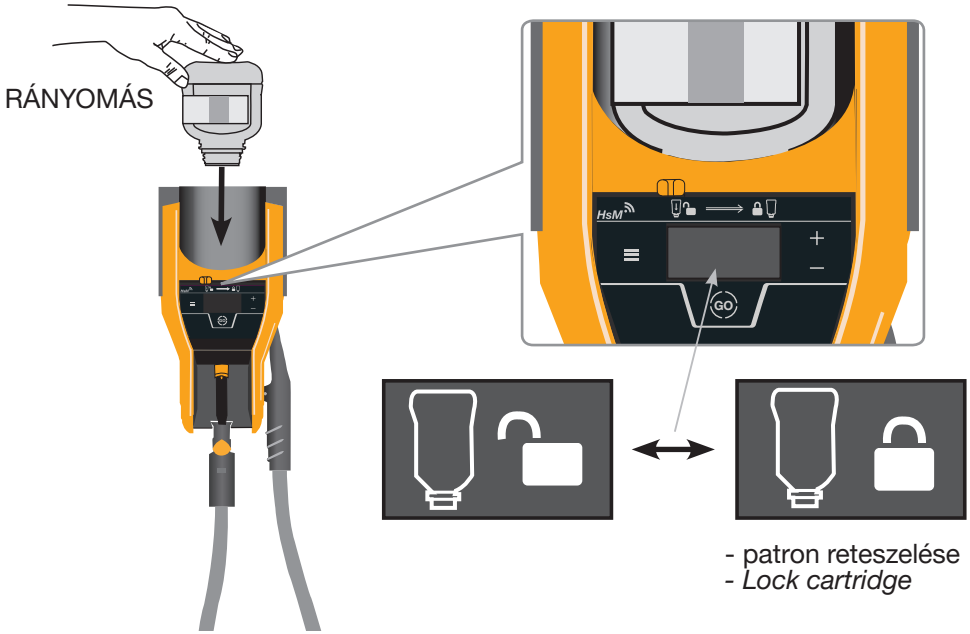

- patron reteszelése
- *Lock cartridge*

4.

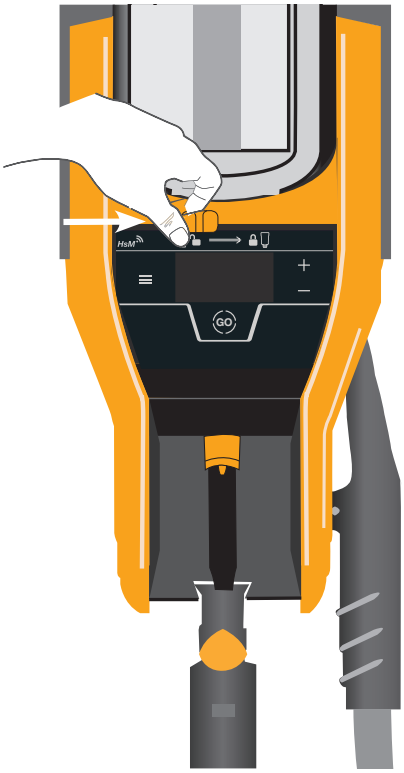

A patron elforgatva van behelyezve!
Inserted cartridge is twisted!

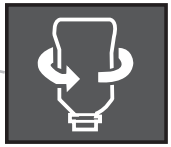

- reteszelés kioldása
- fordítsa el a patront
- reteszelje
- OK

- *Unlock*
- *Turn cartridge*
- *Lock*
- *OK*

5.

zelená = OK

Kis tartályos adagoló / *Small container dispensing*

Állítsa be az adagolási mennyiséget!
Figyeljen a tartály méretére!
Adjust dispensing quantity!
Observe container size!

1

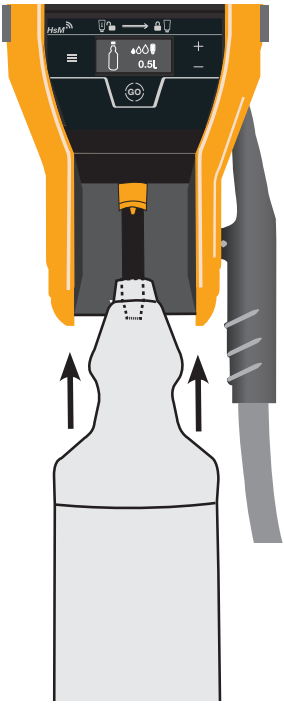

2

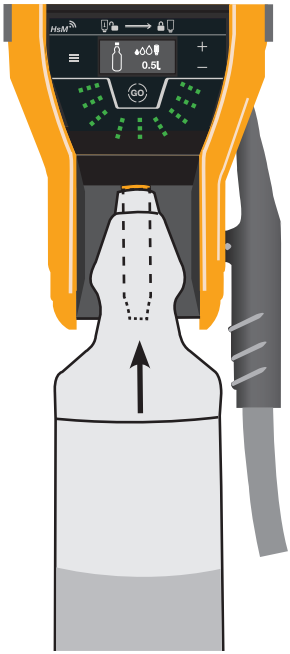

Nagy mennyiséges adagoló / *Large quantity output*

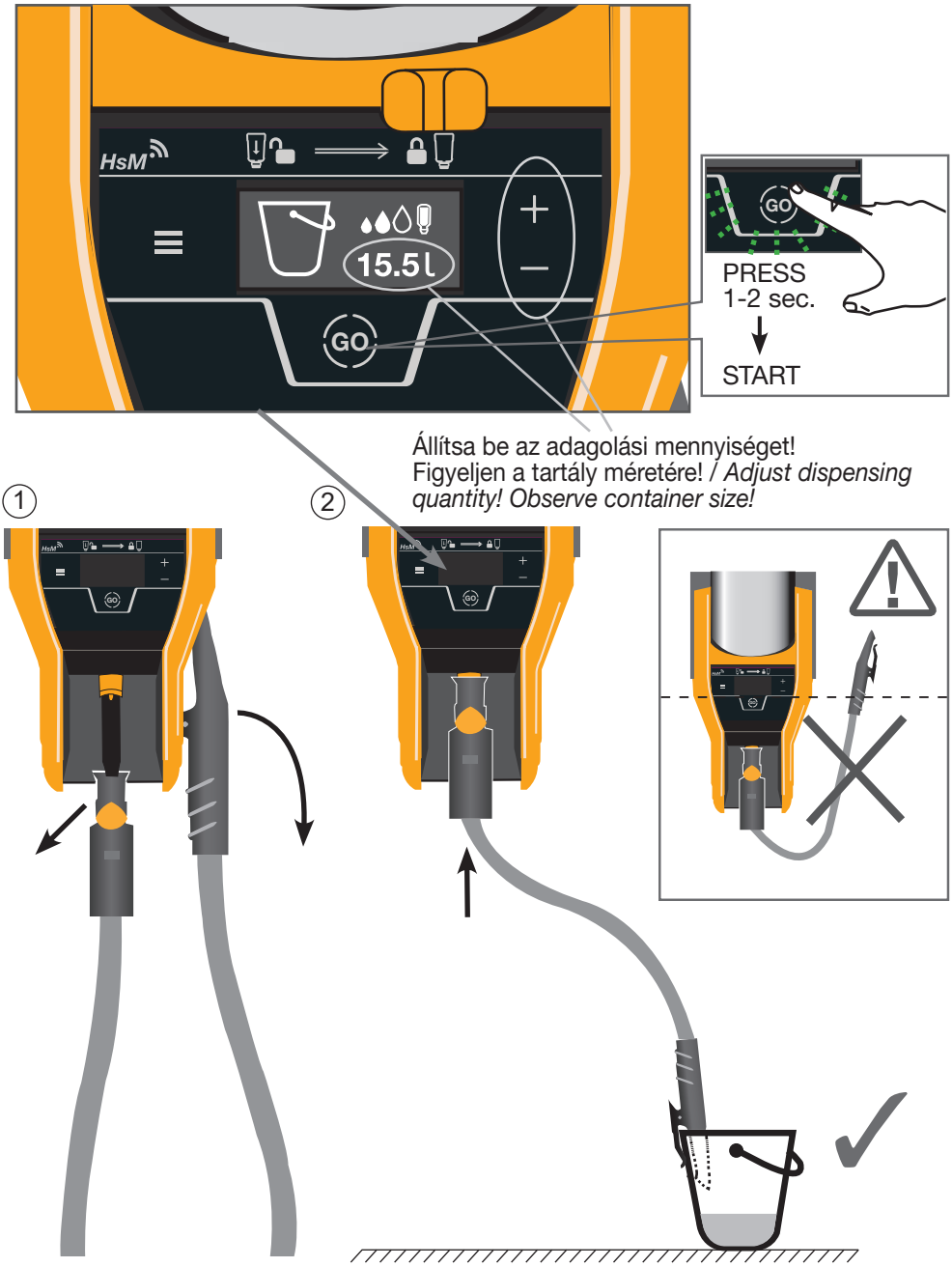

Tiszta kimenet / *Pure output*

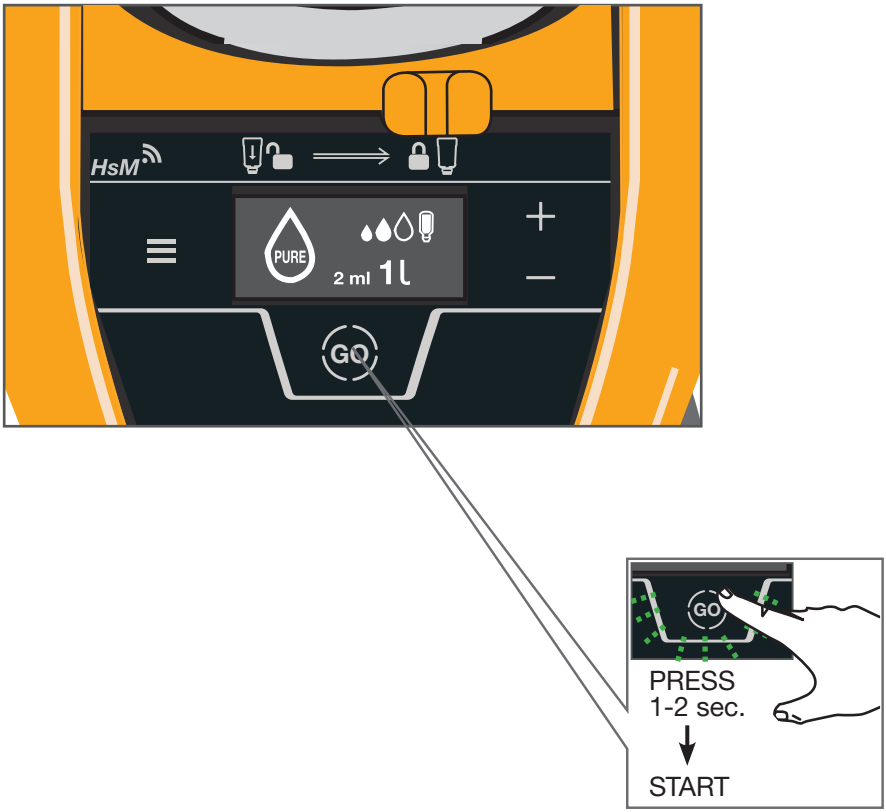

Patroncsere / *Cartridge exchange*

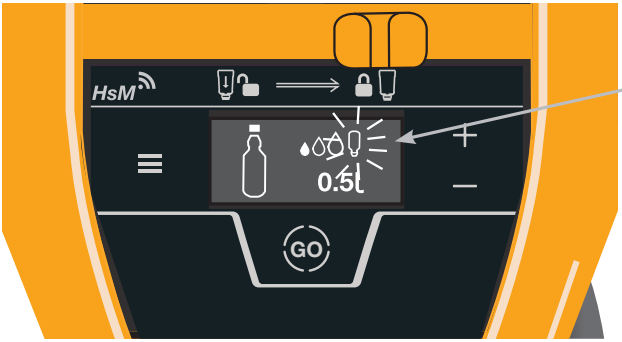

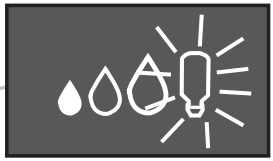

- a patron üres
- cserélje ki a patront

- *Cartridge empty*
- *Exchange cartridge*

1.

2.

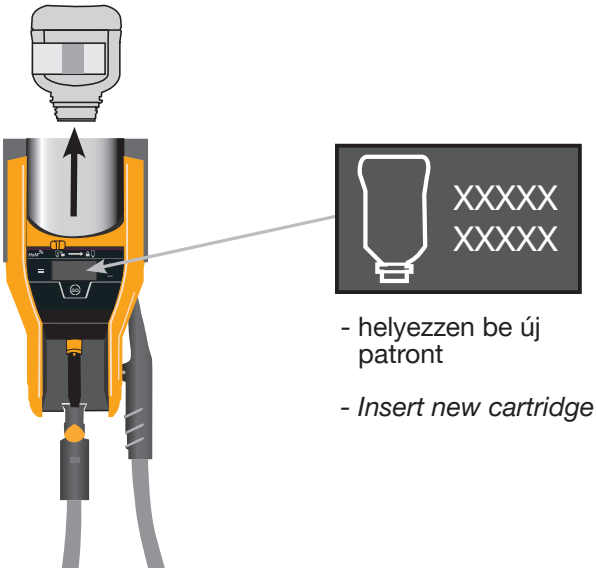

- helyezzen be új patront

- *Insert new cartridge*

3.

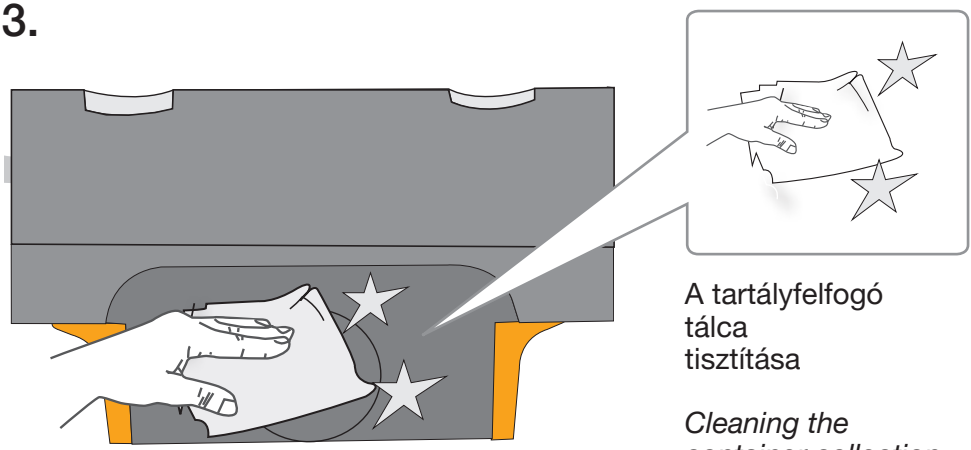

A tartályfelfogó tálca tisztítása

Cleaning the container collection tray

4.

A patron behelyezését lásd „Első üzembe helyezés“.
Insert cartridge, see “Initial start-up”.

Hibakódok

Kijelző	Číslo	Hiba/szerviz	Elhárítás
FXXX	**F100**	**Szivattyú hiba** Adagoláskor a szivattyú nem forog	Ellenőrizze a szivattyúfejet, esetleg cserélje ki a szivattyúfejet
FXXX	**F200**	**Víz hiba** Adagoláskor nincs vízátfolyás	Ellenőrizze a vízellátást, nyissa ki a vízellátást
	F201	min. víz átáramlás	A vízátfolyás túl kevés
	F202	max. vízátáramlás	A vízátfolyás túl sok A vízátfolyás nyomásszabályozóval szabályozva
FXXX	**F300**	**Utántöltő hiba** A flakon nem megfelelően van behelyezve	Oldja ki az utántöltőt, nyomja lefele a flakont és reteszelje
	F301	**RFID hiba** Adatverzió	Nem megfelelő termék
	F302	**Adagoló kód hiba**	Nem megfelelő termék
	F303	**Nem megfelelő terméktípus**	Nem megfelelő patron, helytelen adagoló kód
	F304	**RFID hiba** **Kommunikáció**	Az adagolóból vegye ki a patront, és ismét helyezze vissza ill. helyezzen be egy újat
	F305	**Hibás termék**	Ellenőrizze az utántöltést
	F306	**Adagolási mód hiba**	Az adagolási mód nem támogatott
SXXX	**S100**	**Szivattyú szerviz** A szivattyú elérte az élettartama végét	Cserélje ki a szivattyúfejet (lásd „Szivattyúcsere“ az utasításban)
SXXX	**S300**	**Utántöltő szerviz** Az utántöltő üres	Oldja ki, vegye ki az üres utántöltőt, és helyezze be az új utántöltőt
	S301	**Utántöltő szerviz** az utántöltőből a maximális mennyiség kivéve, az utántöltő üres	

Error codes

Display	No.	Error/Service	Remedy
FXXX	**F100**	**Error Pump** Pump does not turn during dispensing	Check pump head, replace pump head as needed
FXXX	**F200**	**Error Water** No water flow during dispensing	Check water supply, Open water supply
	F201	Min. water flow rate	Water flow rate too low
	F202	Max. water flow rate	Water flow rate too high Reduce water flow through pressure regulator
FXXX	**F300**	**Error Refill** Bottle inserted incorrectly	Unlock refill, push bottle down and lock
	F301	**Error RFID** Data Version	Wrong product
	F302	**Error distributor protection**	Wrong product, wrong distributor protection
	F303	**Error Product type**	Wrong cartridge, Wrong Market encoding
	F304	**Error RFID Communication**	
	F305	**Wrong product**	Check refill
	F306	**Error dosingmode**	Dosingmode not supported
SXXX	**S100**	**Service Pump** Pump life cycle reached	Exchange PUMP integral 2GO (See “Pump exchange” with instructions)
SXXX	**S300**	**Service Refill** Refill empty	Unlock, remove the empty refill and insert new refill
	S301	**Service Refill** Maximum quantity removed from refill, Refill empty	

FONTOS / *IMPORTANT*

Felhasználói regisztráció a felhasználói beállításokra
és az adatok elérésére:
Sikeres aktiválás!
User registration for consumption settings and data availability:
Activation required!

Beállítások / *settings*

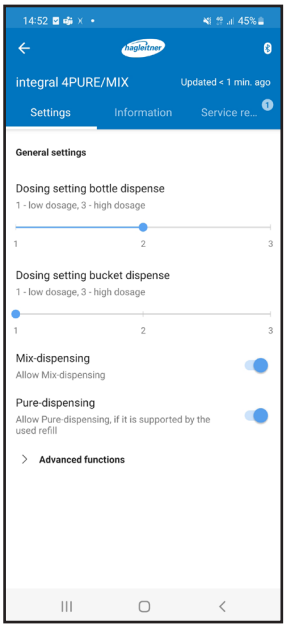

A készülék beállítások módosítása

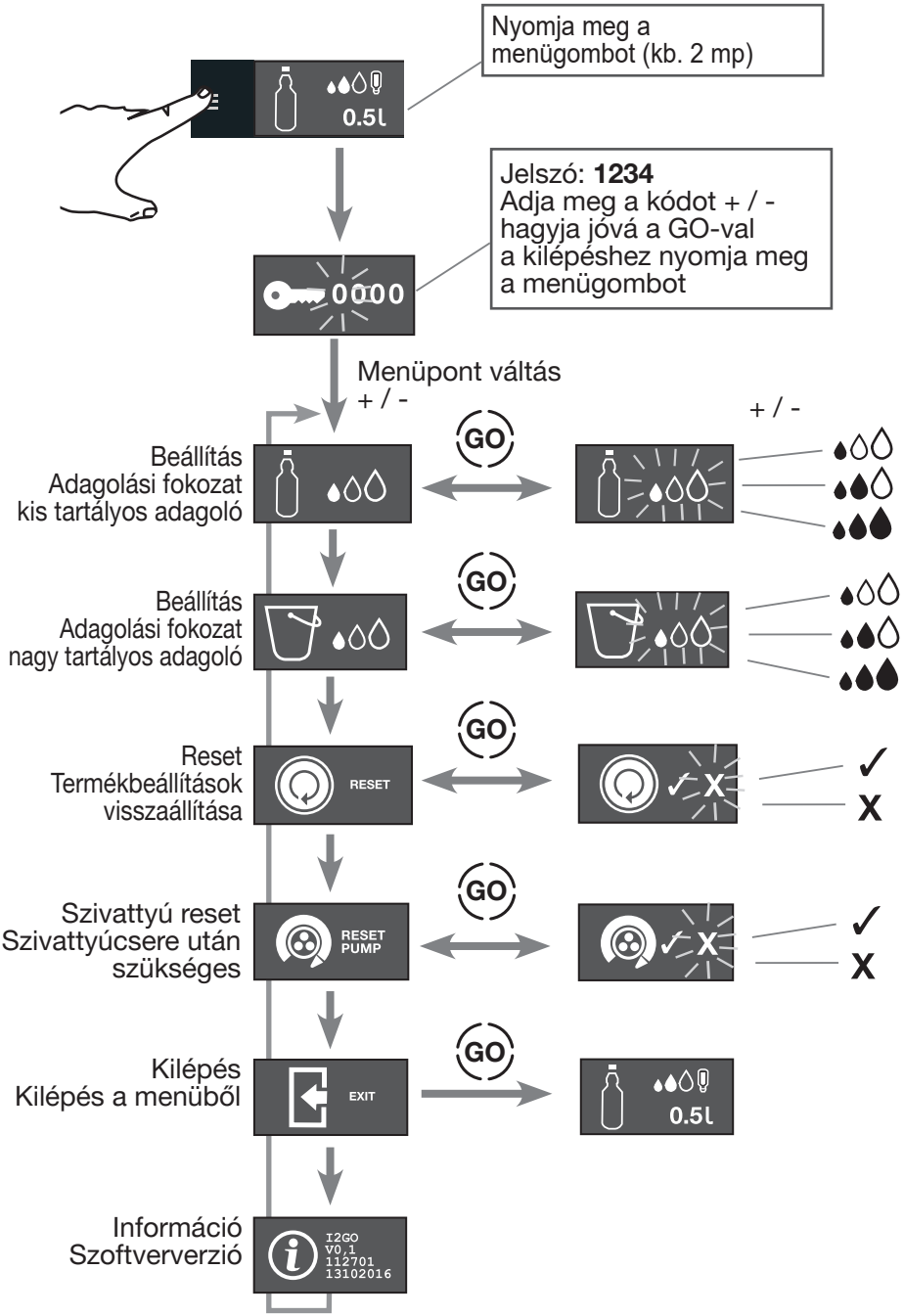

Changing the unit settings via display

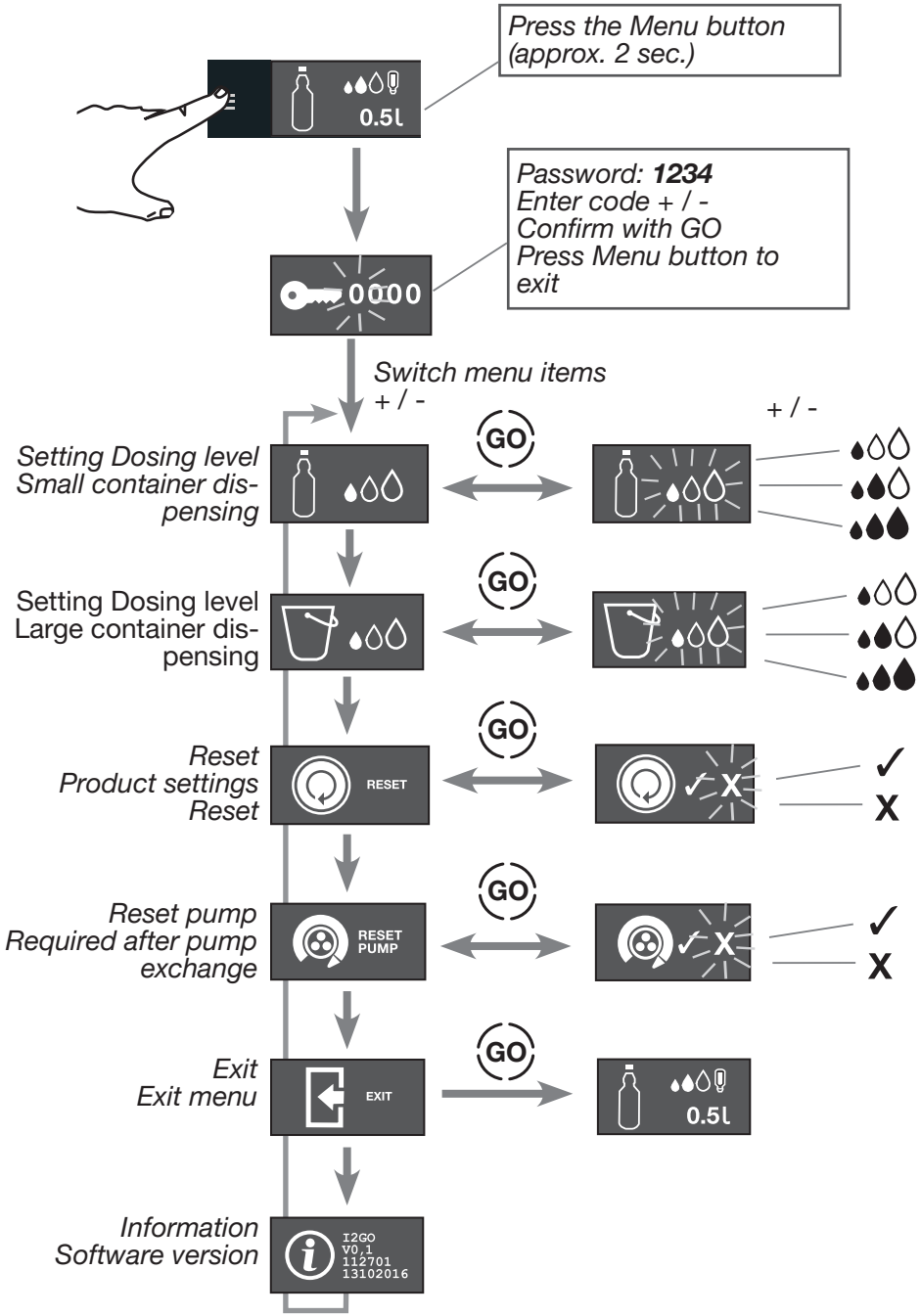

Adagolótömlő lerövidítése / *Shorten the dispensing hose*

SHORTCUT

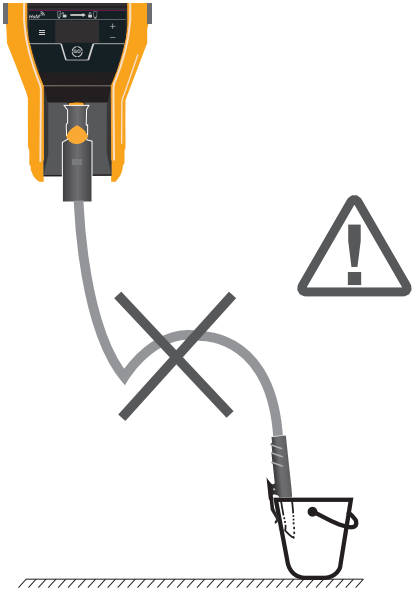

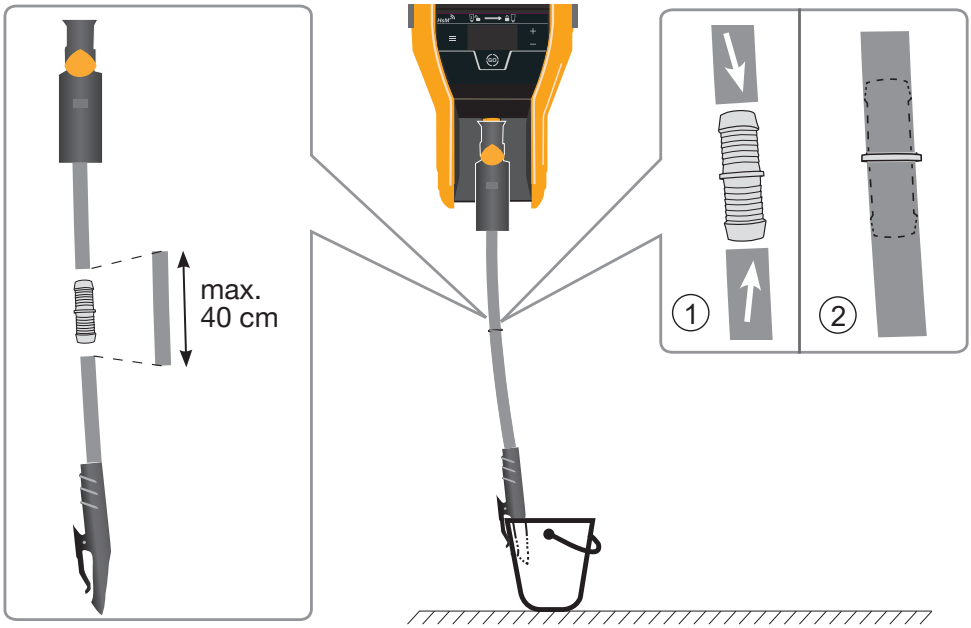

Szivattyúcsere / *Pump exchange*

Az Integral 4PURE/MIX 40 db MultiFILL PATRON-t adagolt vagy már 1 éve hálózaton üzemel.
Majd látható az „S100” szervizjelzés a kijelzőn, azonban az adagolókészülék még működik és továbbra is adagol.
Ha a mennyiséget (40 multiFILL) idő előtt eléri, a vevő még további két multiFILL Patront tud adagolni.
De ha előbb az 1 éves üzemelési időt éri el, további egy hónapot működik anélkül, hogy az adagoló megállna vagy nem engedné a patron- vagy a vödör kiadási mennyiségének adagolását.
Először a szükséges pumpacserét kell elvégezni, utána az adagoló újra üzemképes.

integral 4PURE/MIX has dosed 40 multiFILL PATRONS OR is already 1 year in network operation time. Then the service message S100 lightsup on the dispenser display, but the dispenser works even further and doses. If the quantity (40 multiFILL cartridges) is reached before the end of time, the customer can dose 2 more multiFILL catridges.
If 1 year of network operation has been reahced before, it can continue to work for 1 more month before the dispenser stops and doesn't allow a bottle or a bucket levy.
First the necessary pump change must be made, then the dispenser is ready for operation again.

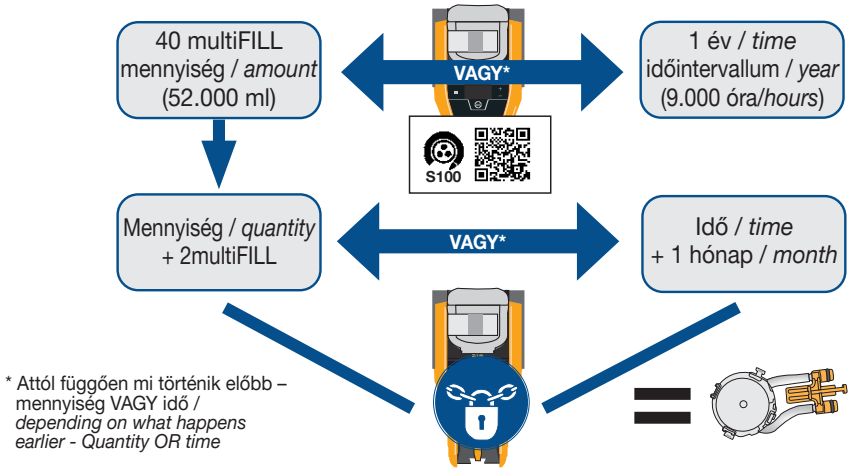

Ennek be nem tartása esetén minden fajta garanciális igény érvényét veszti!
Non-compliance will void all claims for warranty!

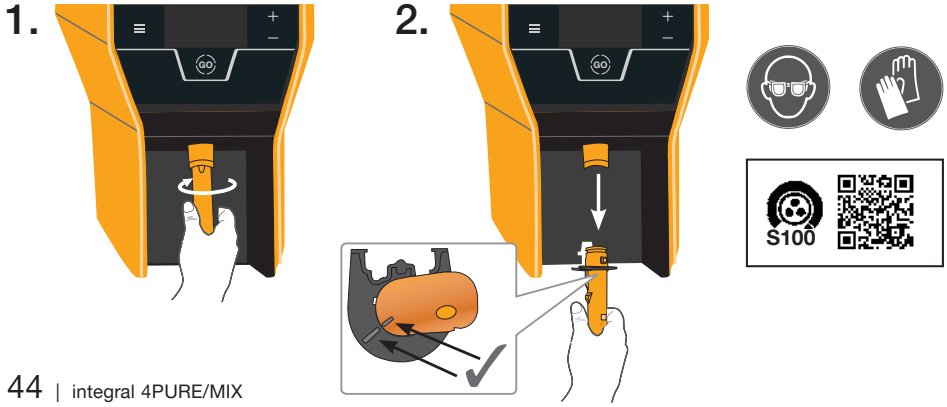

3.

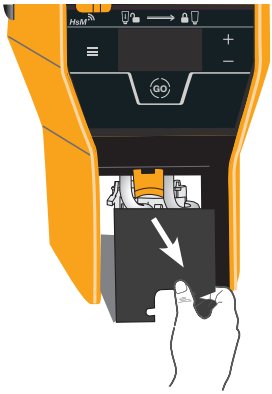

4.

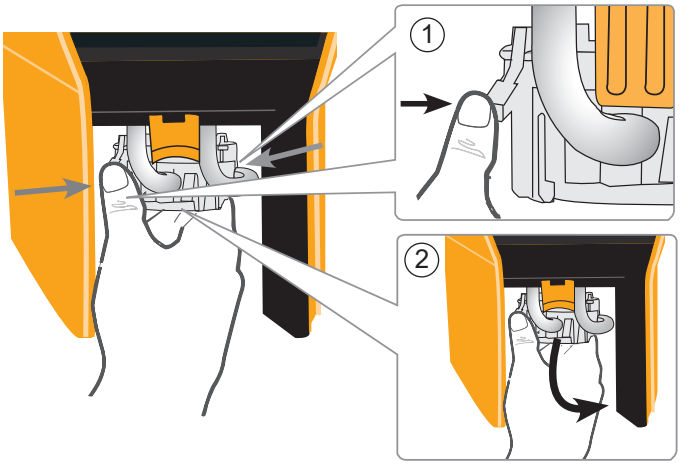

5.

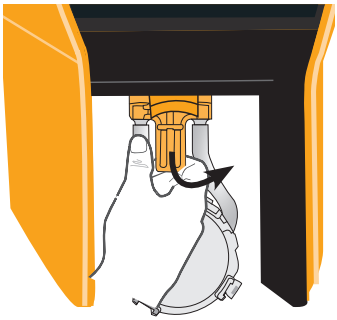

6.

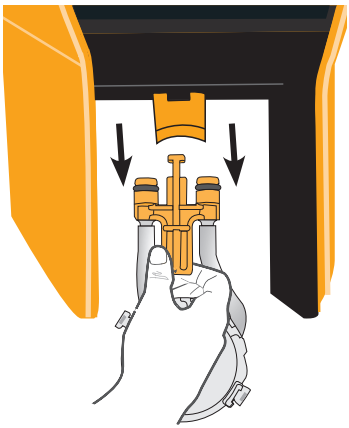

7. Szivattyú cseréje / *Replace pump*

nyissa meg az alkalmazást és kövesse az utasításokat
open app and follow instructions

8.

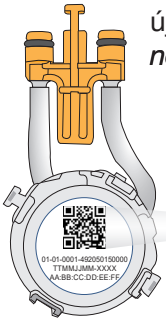

új szivattyú
new pump

QR-kód beolvasása és az alkalmazásban található utasítások követése
scan QR code and follow instructions in app

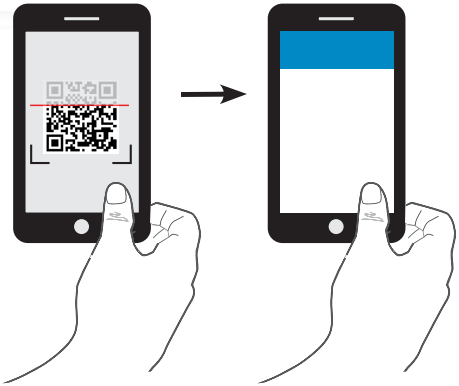

Szivattyúcsere / *Pump exchange*

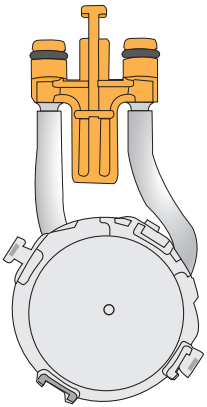

- az új szivattyú beépítését
  lásd 7-1. pont
- szivattyú reset
  Szivattyúcsere után szükséges
  lásd „A készülék beállítás módosítása“
  (40. oldal)

- *install new pump*
  see Item 7-1
- *Reset Pump*
  Required after pump exchange
  see “Changing the unit settings” (Page 40)

Pótalkatrészek / *Spare parts*

PUMP
integral 2GO/4PM
Cikksz. / *Item No.*
492050090000

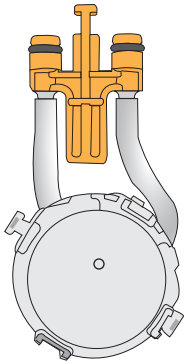

1 x

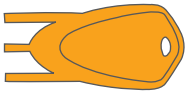

PIPE
integral 2GO/4PM
Cikksz. / *Item No.*
492050080000

SHORTCUT
integral 2GO/4PM
Cikksz / *Item No.*
492050100000

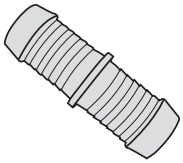

DOSE integral 4PURE/MIX
Cikksz. / *Item No.*
492050170000

Ápolási tudnivalók / *Instructions for care*

1. Minden patroncserénél tisztítsa meg a tartályfelfogó tálcát

Clean the container holding tray with every cartridge change

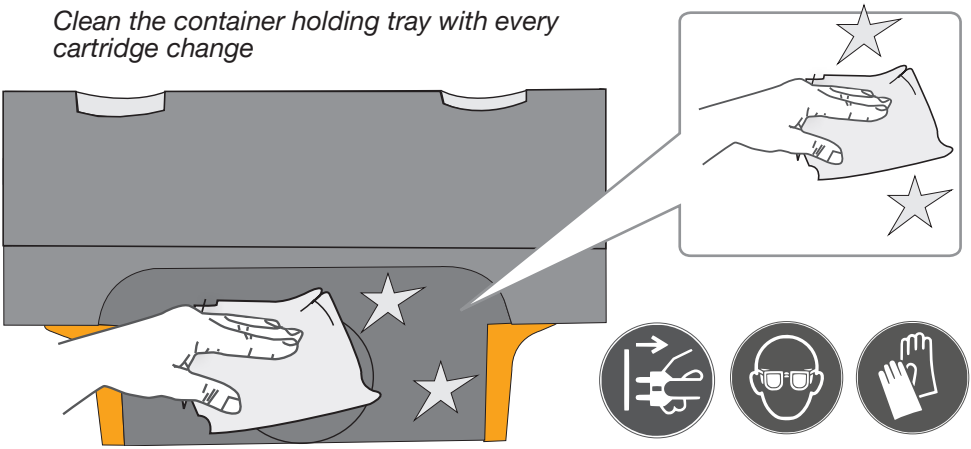

2. ① Helyezze a tömlőt várakozási helyzetbe
② Az adagolót legalább hetente 1x, ill. szükség szerint, nedves ruhával tisztítsa meg (ne használjon tisztítót a kezelőegység területén)

① Move the hose to the park position
② Clean the dispenser at least 1x/week or as needed with a moist cloth (do not use a cleaning agent in the area of the operating unit)

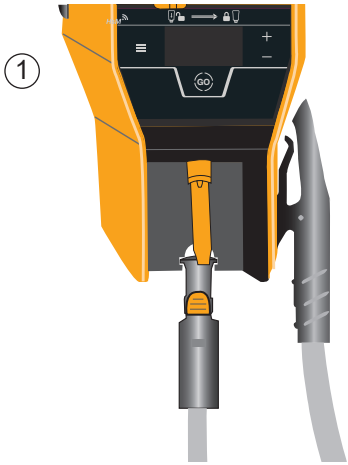

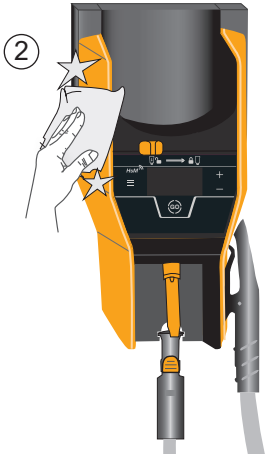

Ápolási tudnivalók / *Instructions for care*

3.
Tisztítás/fertőtlenítés:
Cleaning/Disinfection:

PIPE integral 2GO/4PM

Adagolócsonk
(Reteszelés kioldását lásd Szivattyúcsere, 44. oldal)
Dispensing nozzle
(Unlocking, see Pump exchange p. 44)

A PIPE integral 2GO/4PM és az adagolócsonk kézi tisztítása és fertőtlenítése

A megfelelő fertőtlenítő hatás érdekében a megadott koncentrációt és hatásidőt feltétlenül be kell tartani. A fertőtlenítéshez kizárólag frissen készített oldatokat használjon. A fertőtlenítő oldat készítéséhez teremhőmérsékletű vizet használjon.

Folyamat:

1. Távolítsa el a PIPE integral 2GO/4PM adagolótömlőt a készülékről.
2. Készítsen elő egy megfelelő edényben (pl. HAGLEITNER safetyBOX, cikk-sz.: 4431201300) megfelelő mennyiségű fertőtlenítő oldatot. A biztonságos fertőtlenítéshez használjon hygienicDES PERFECT szert (cikk-sz.:446010121100) 5 %-os alkalmazási koncentrációval.
3. A fertőtlenítés előtt az adagolótömlőt alaposan öblítse ki vízzel.
4. Helyezze az adagolótömlőt a fertőtlenítő oldatba. Figyeljen arra, hogy az oldat teljesen belemenjen az adagolótömlőbe és elfedje azt.
5. A biztonságos fertőtlenítéshez hagyja az adagolótömlőt 2 órán keresztül a fertőtlenítőkádban.
6. Miután a tömlőt kivette a fertőtlenítőből, alaposan mossa ki vízzel.

Manual cleaning and disinfection PIPE integral 2GO/4PM and dispensing nozzle

Compliance with the specified concentration and soaking time is imperative for yielding a sufficient disinfecting effect. Always use freshly made solutions for disinfection. Use water at room temperature to make the disinfecting solution.

Procedure:

1. *Remove the PIPE integral 2GO/4PM dispensing hose from the unit.*
2. *Prepare a sufficient amount of disinfecting solution in a suitable container (e.g. HAGLEITNER safetyBOX, Item No. 4431201300). For safe disinfection, use hygienicDES PERFECT (Item No. 446010121100) with an application concentration of 5%.*
3. *Rinse the dispensing hose thoroughly with water before disinfection.*
4. *Place the dispensing hose into the disinfecting solution. Make sure that the dispensing hose is completely filled and covered with the solution.*
5. *Leave the dispensing hose in the disinfection bath for 2 hours to ensure safe disinfection.*
6. *After removing the hose, rinse thoroughly with water.*