A1 LTE 15:11 79 %

hagleitner

Dobro došli u tvrtku

Hagleitner

Zahvaljujemo vam što ste preuzeli aplikaciju tvrtke Hagleitner.

S pomoću ove aplikacije možete upravljati svojim uređajem marke Hagleitner. Aktivirajte svoj dozator, provedite servisno održavanje i primite trenutačni status svojeg uređaja na vaš pametni telefon.

Time vaši postupci čišćenja postaju učinkoviti.

Sada pokrenite i izvucite korist iz digitalnih usluga.

SADA ZAPOČNITE

A1 LTE 15:13 79 %

hagleitner

Prijava

Unesite svoju adresu e-pošte i lozinku.

E-pošta*

Lozinka*

Zaboravili ste lozinku?

Novo kod Hagleitnera?
Sada se registrirajte

PRIJAVA

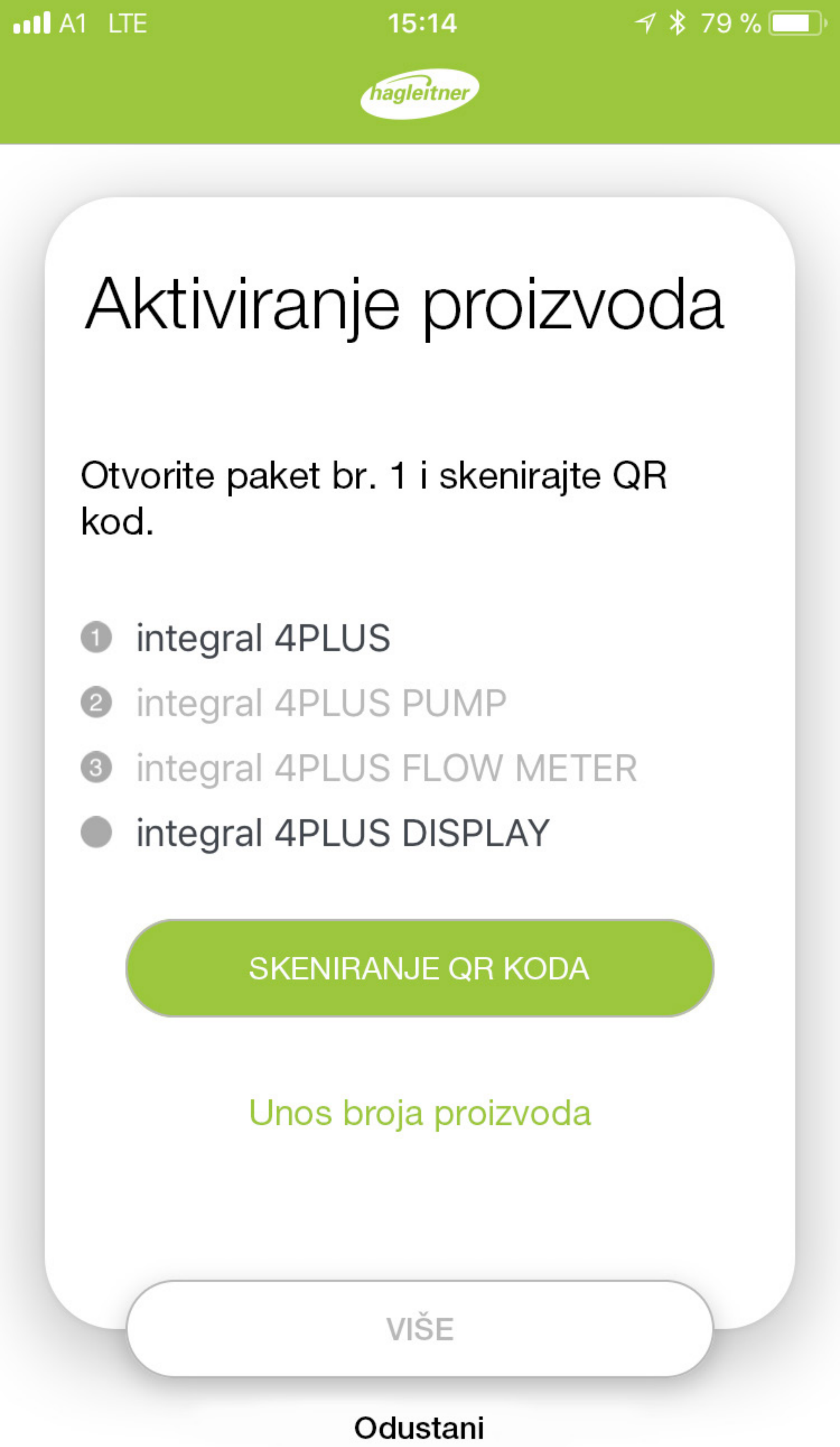
A1 LTE
15:14
79 %
hagleitner
Aktiviranje proizvoda
Otvorite paket br. 1 i skenirajte QR kod.
1 integral 4PLUS
2 integral 4PLUS PUMP
3 integral 4PLUS FLOW METER
integral 4PLUS DISPLAY
SKENIRANJE QR KODA
Unos broja proizvoda
VIŠE
Odustani

Umetanje naljepnice

Umetnite naljepnicu dozatora.
Naljepnica se nalazi na paketu pumpe.

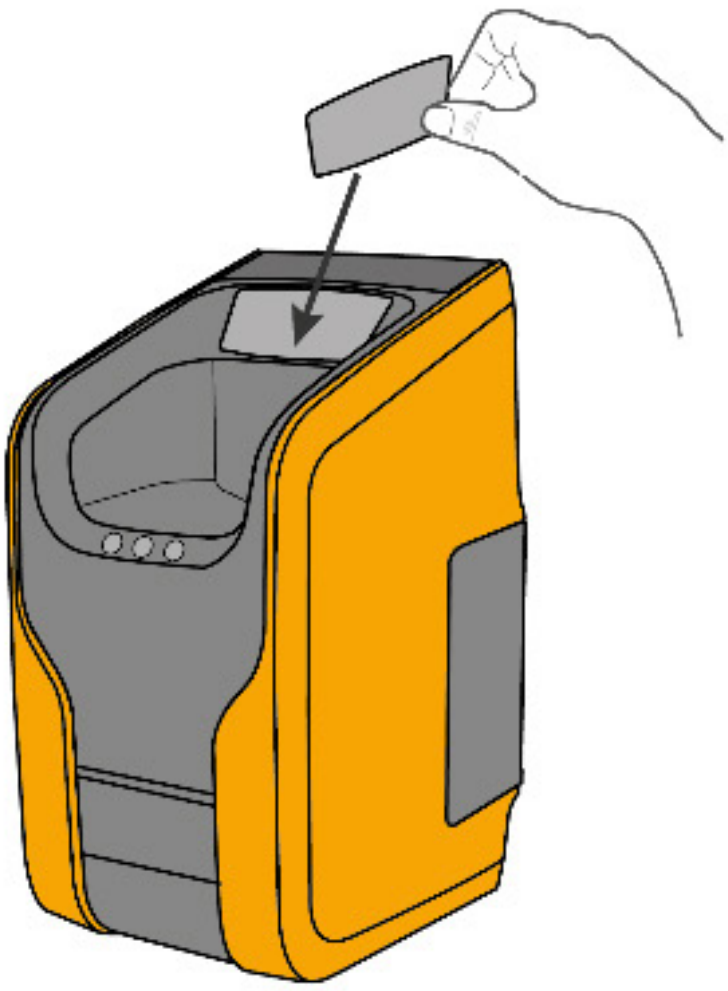

VIŠE

Odustani

Montaža i puštanje u rad

Pogledajte upute za rad S.13 do 18
http://www.hagleitner.com/at/mediencenter/downloads/integral-4plus/

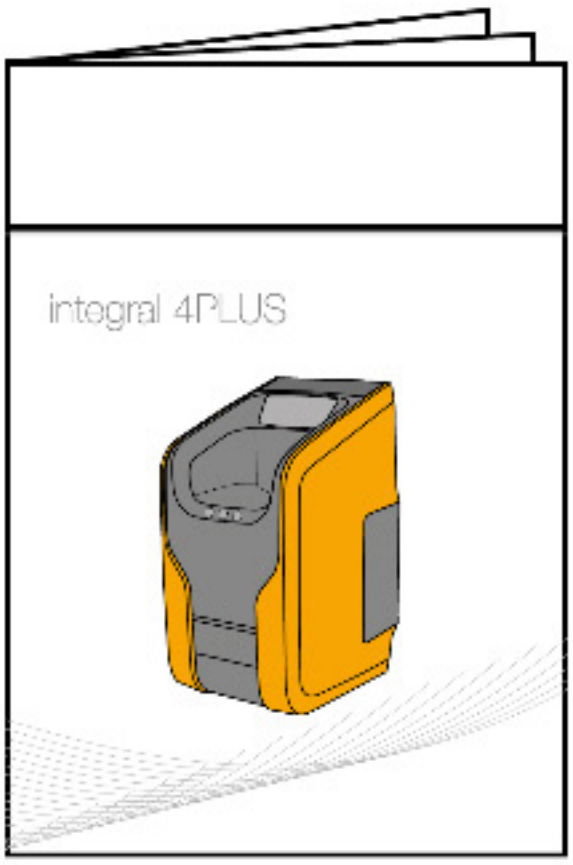

VIŠE

Odustani

Sigurnosna napomena: Strujni priključak

Osigurajte pravilan napon napajanja.

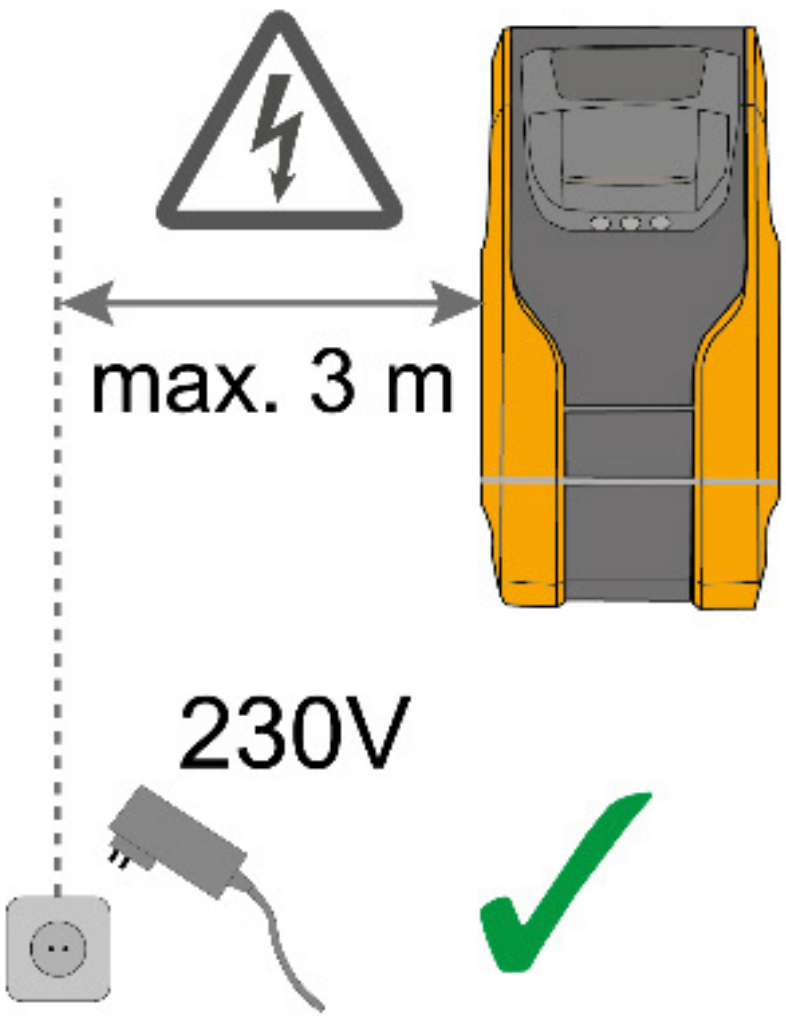

VIŠE

Odustani

A1 LTE 15:22 77 %

Sigurnosna napomena: Vodomjer

Uvjerite se da je na priključku za vodu prilikom montaže vodomjera provjerena nepropusnost.

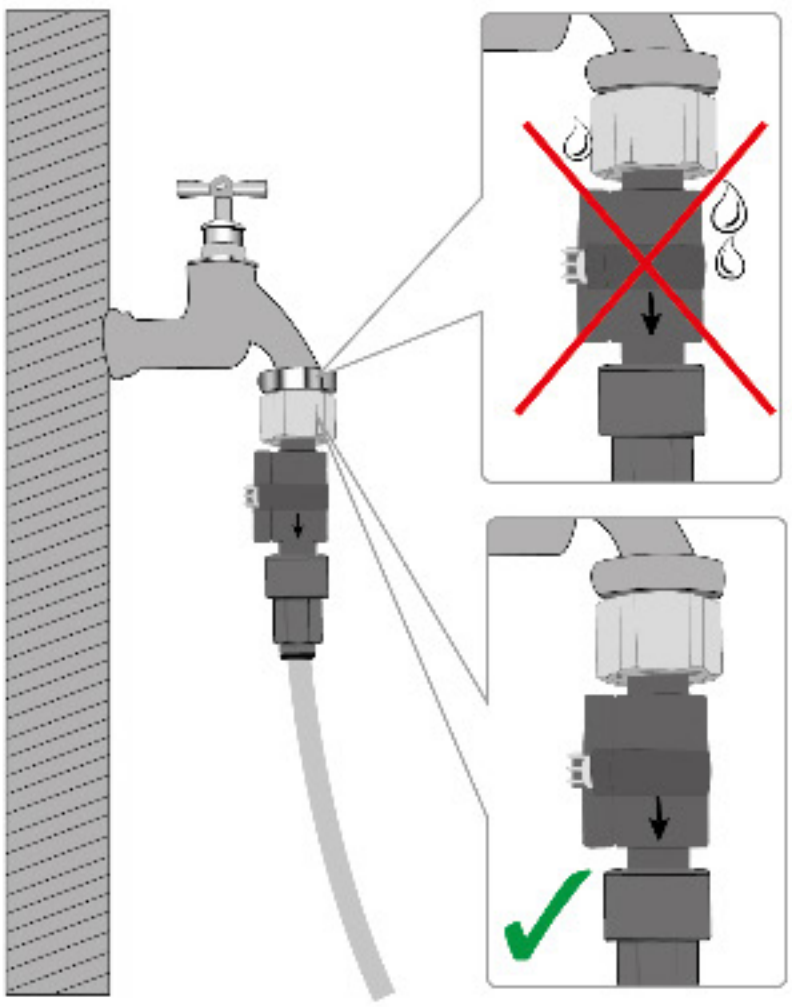

VIŠE

Odustani

Priključivanje struje

Uvjerite se da su sve cijevi za kemikaliju i kabel unutar i izvan stroja dovoljno učvršćeni kabelskim vezicama.

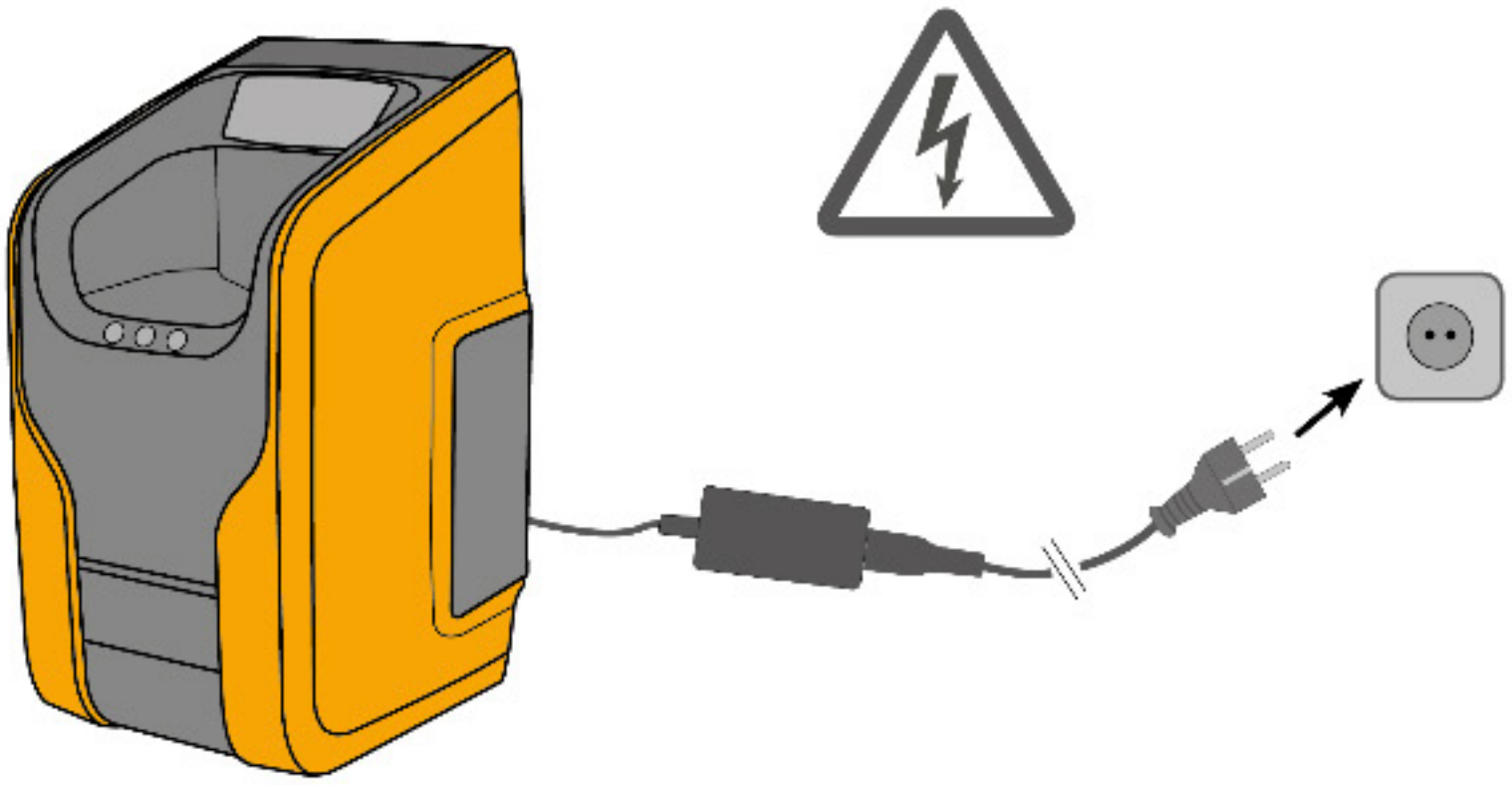

VIŠE

Odustani

A1 LTE
15:28
76 %
hagleitner
Uređaji se povezuju
4PLUS POWER
4PLUS BRITE
Odustani

A1 LTE 15:28 76 %

hagleitner

Uređaji uspješno povezani

Aplikacija je sada povezana sa sljedećim uređajima

4PLUS POWER

4PLUS BRITE

VIŠE

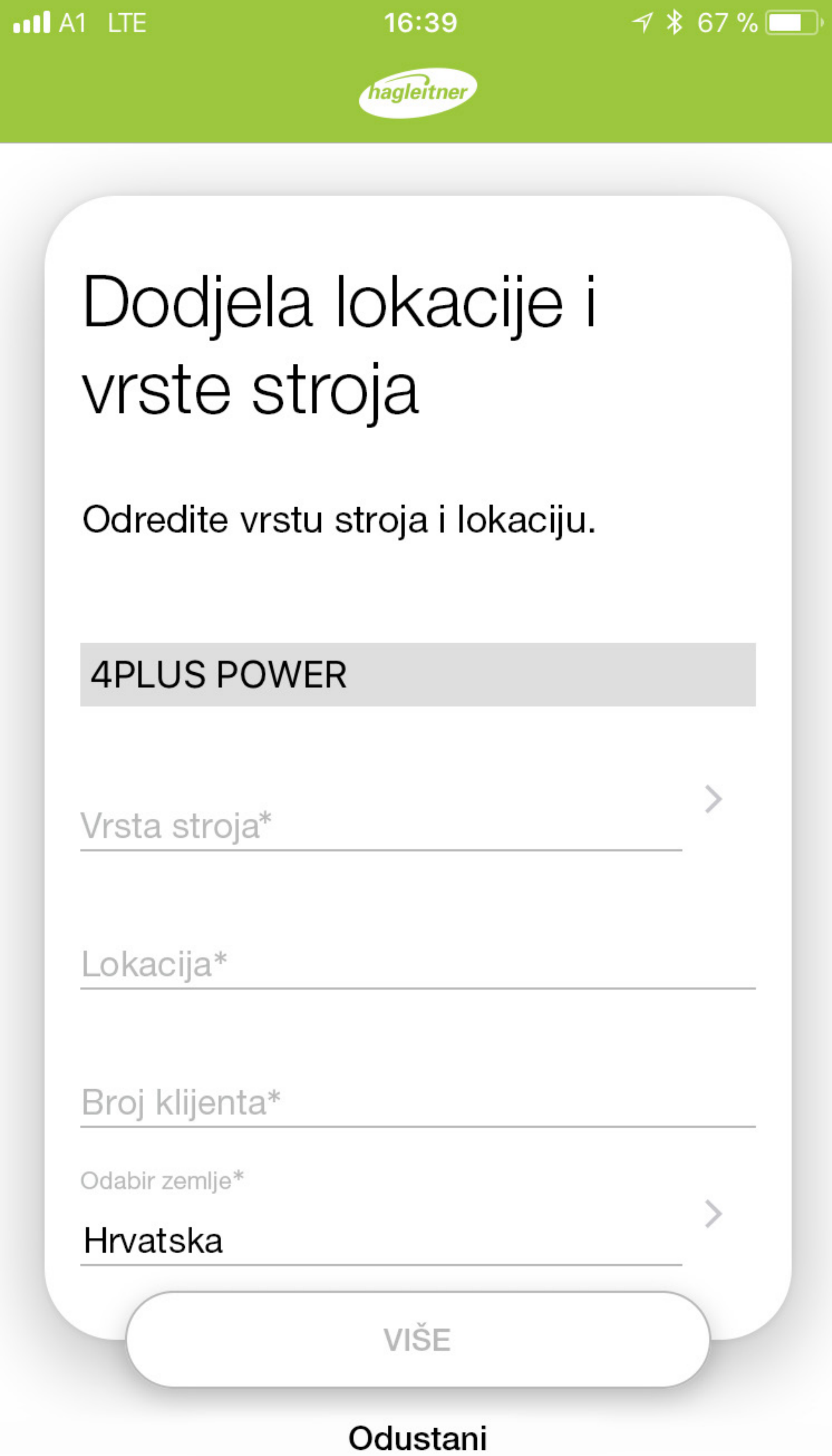
A1 LTE
16:39
67 %
hagleitner
Dodjela lokacije i vrste stroja
Odredite vrstu stroja i lokaciju.
4PLUS POWER
Vrsta stroja*
Lokacija*
Broj klijenta*
Odabir zemlje*
Hrvatska
VIŠE
Odustani

hagleitner

Umetanje patrone

Sada umetnite patronu u dozator. Prilikom umetanja patrone obavezno provjerite odgovara li naziv na proizvodu onome na naljepnici na dozatoru. Na kraju zatvorite dozator.

4PLUS POWER

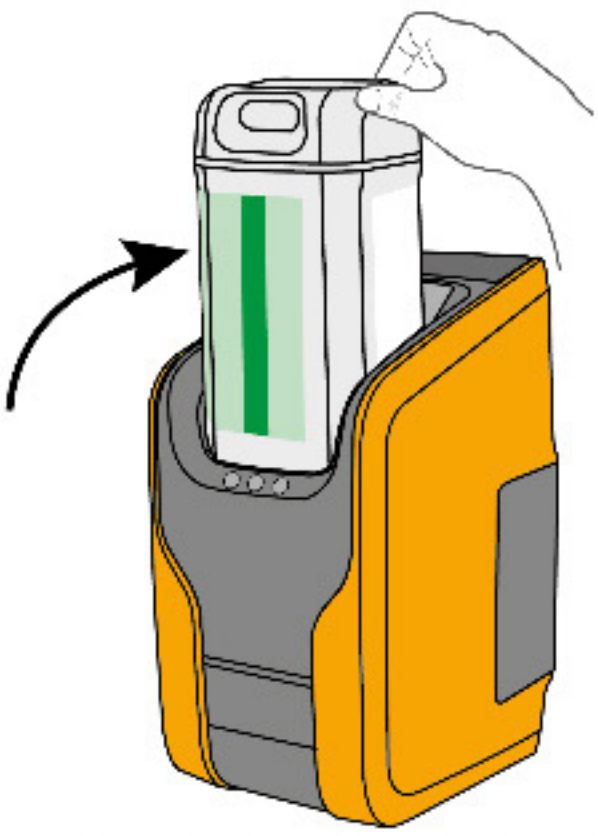

VIŠE

Odustani

A1 LTE 16:41 66 %

hagleitner

Vod se odzračuje

Molimo budite strpljivi dok se svi vodovi ne odzrače.
Za prijevremeno zaustavljanje odzračivanja pritisnite ovdje u aplikaciji određenog dozatora.

4PLUS POWER

hagleitner

Provedite ispiranje

Napunite košare perilice zaprljanim posuđem i započnite ciklus pranja.

Je li rezultat pranja zadovoljavajuć?

DA

Ne

Perilica posuđa / Head Office

Vrsta stroja	Perilica posuđa
Tvrdoća vode (°dH)	10,00
Predmeti za pranje	Staklo, Porculan, Plastika, Metal
Broj klijenta	536165

PREUZIMANJE UKUPNE OCJENE

POSTAVKE

A1 LTE 17:47 80 %

18040507-0019

Detalji | Procjena

Status

Ugrađeni softver 1.0.0-rc4

Poruka o pogrešci: Patrona nedostaje - umetnite patronu

Odustani | Više

PREUZIMANJE DOZIRANJA

IZVRŠITI ODRŽAVANJE/SERVIS

UKLANJANJE PROBLEMA

A1 LTE 10:04 95 %

Završni poklopac kraka za ispiranje

Jesu li svi završni poklopci kraka 3,za ispiranje na broju?

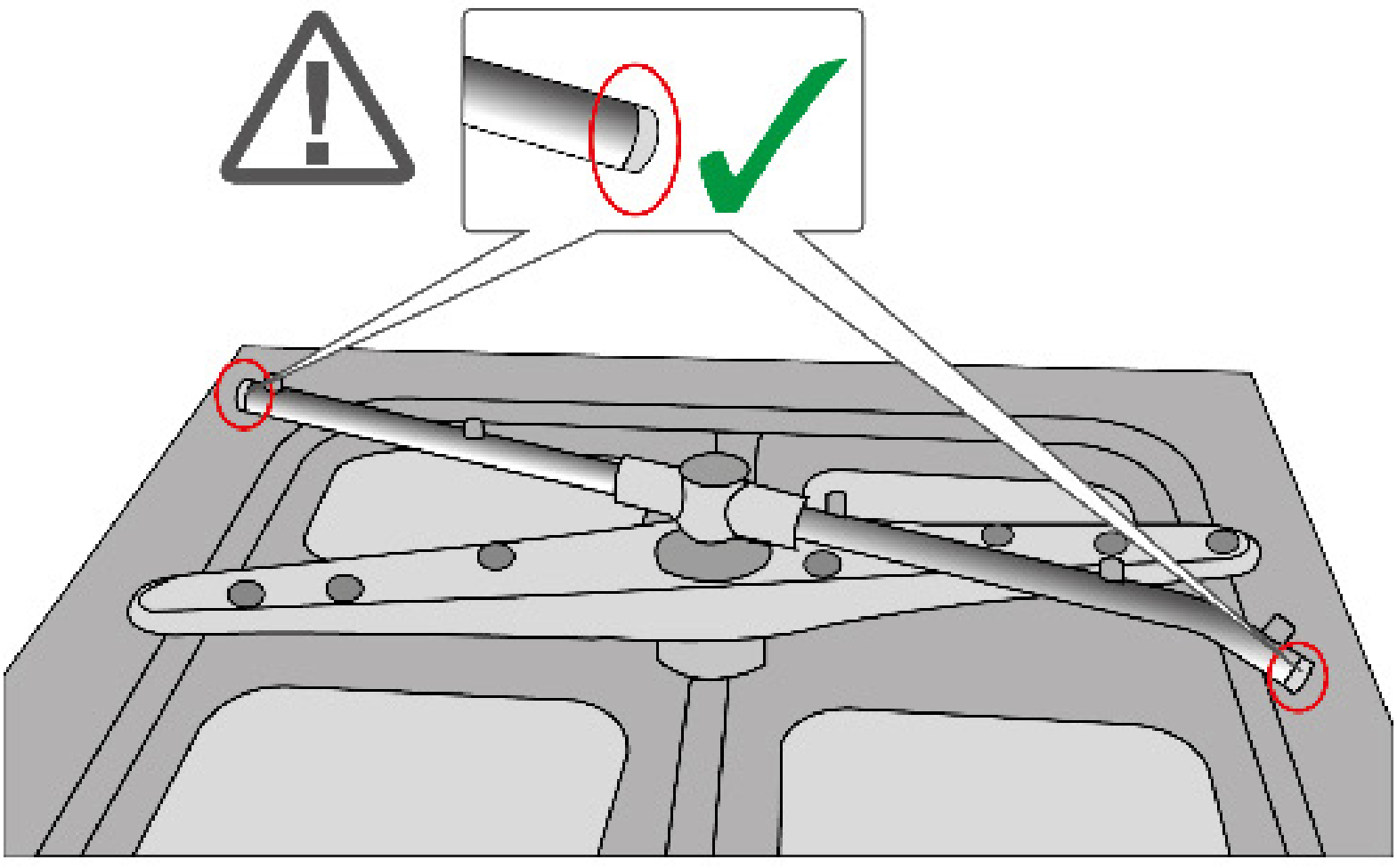

DA

Ne

A1 LTE 10:04 95 %

Mlaznice kraka za ispiranje

Jesu li sve mlaznice ručica za pranje i ispiranje čiste i potpune?

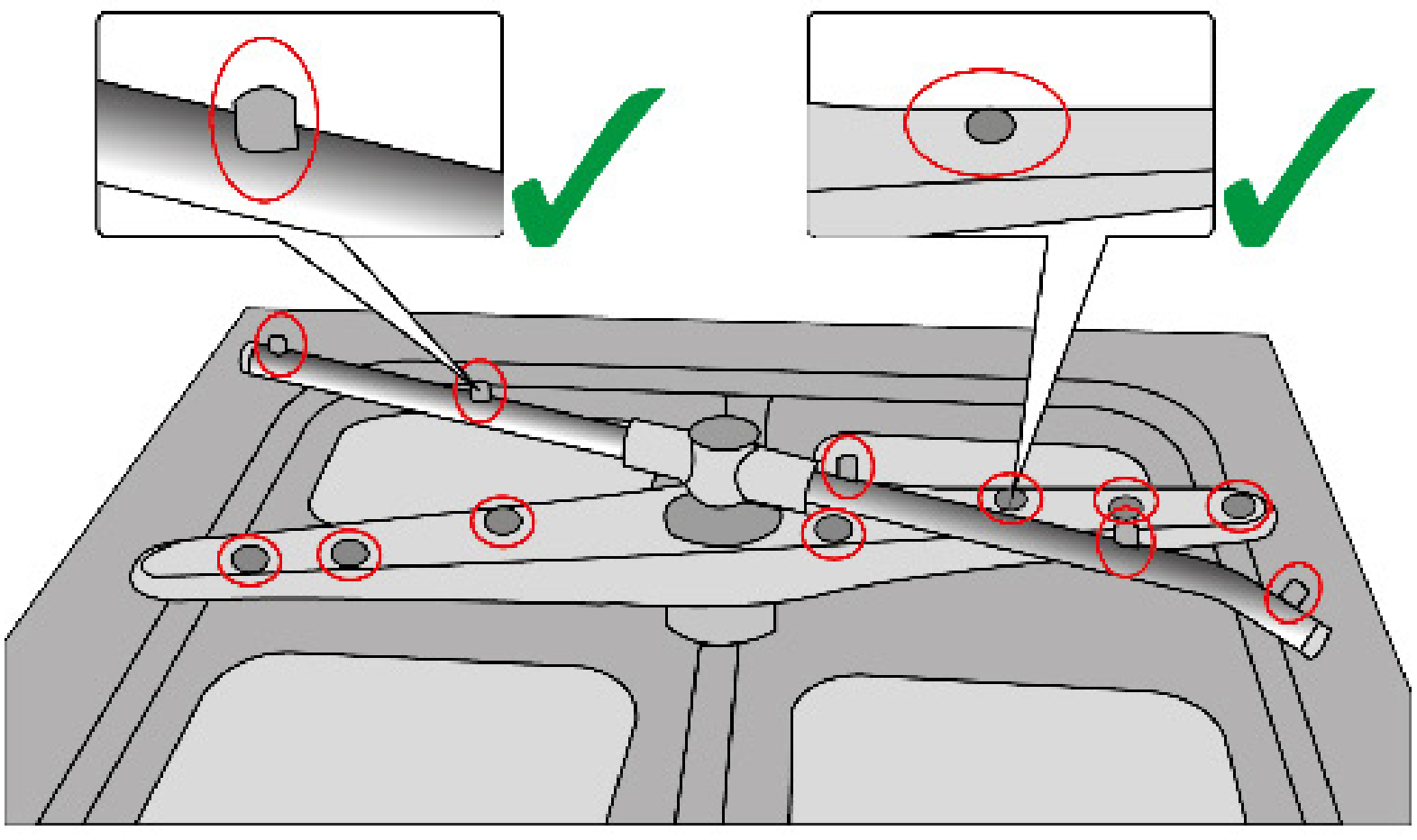

DA

Ne

A1 LTE 10:26 95 %

hagleitner

Nalaze li se na predmetima za pranje kapljice ili pruge, ili mokro/zamućeno staklo?

DA

Ne

A1 LTE 10:02 80 %

Plus

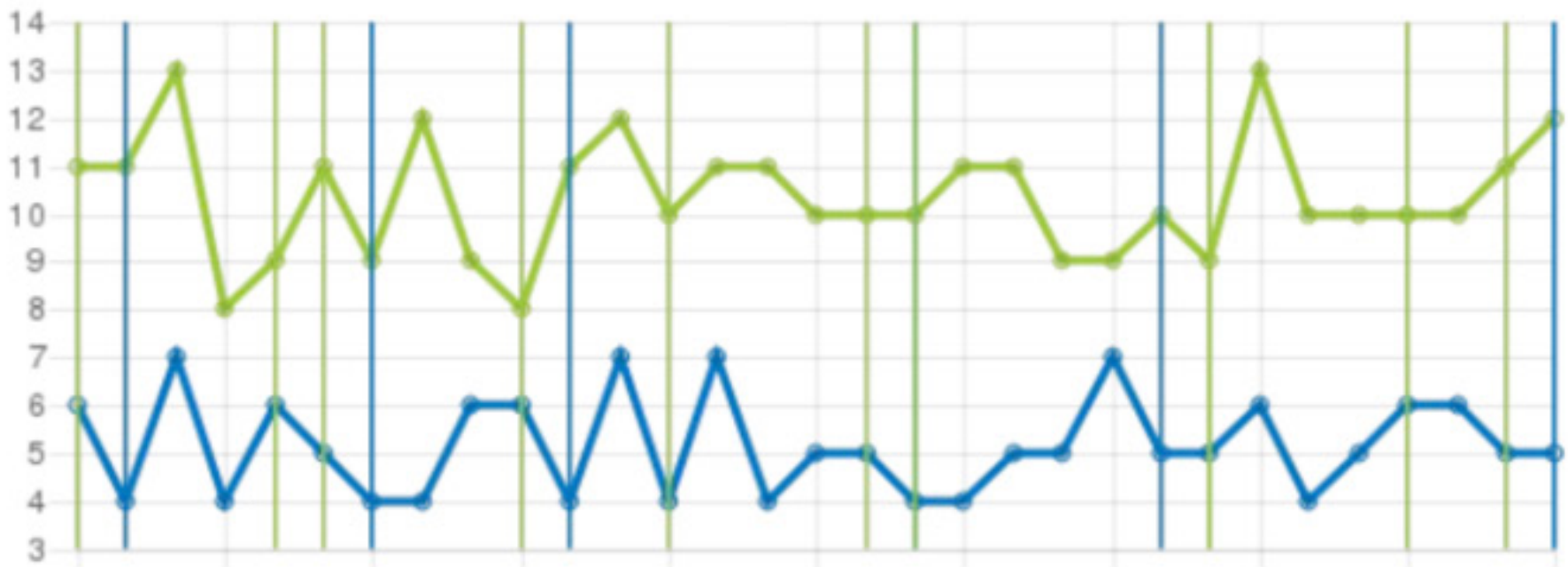

- Fiksna cijena za sve procjene
- Standardna procjena za jedan stroj
- Usporedna procjena između strojeva i razdoblja
- Prilagođeno u poštanskom sandučiću

ODABIR OPCIJA