Innovative Hygiene.

powerPACK

de

Installationsinfos für XIBU hybrid Spender

März 2021

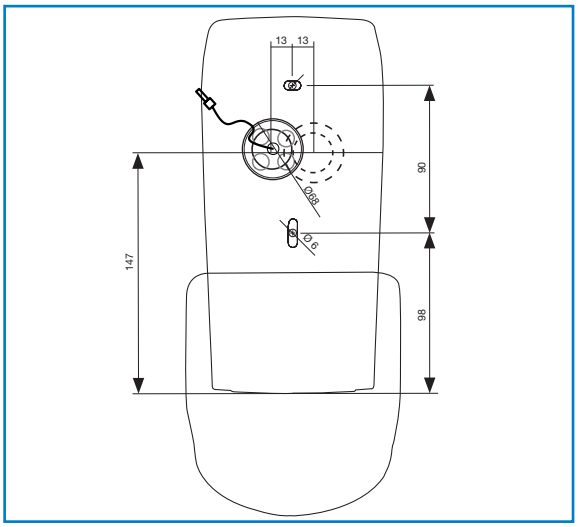

www.hagleitner.com

Inhaltsverzeichnis

Installationsplan

XIBU hybrid mit powerPACK ex 04-05
XIBU hybrid mit powerPACK in 06-07
Elektroinstallation XIBU TOWEL hybrid 08-09
Elektroinstallation XIBU TISSUEPAPER hybrid 10
Elektroinstallation XIBU FOAM / DISINFECT / SEAT DISINFECT / CARE MOUSSE hybrid 12-13
Elektroinstallation XIBU AIRFRESH hybrid 14-15
Elektroinstallation XIBU PAPERBOX vacuum hybrid 16-17
Elektroinstallation XIBU XL senseFLUID 18-19

Installationsplan mit powerPACK BOX

XIBU hybrid mit powerPACK BOX 20-21
powerPACK BOX Spender Konfigurationsmöglichkeiten 22

Installationsplan

XIBU hybrid mit powerPACK ex

Maßangaben in mm

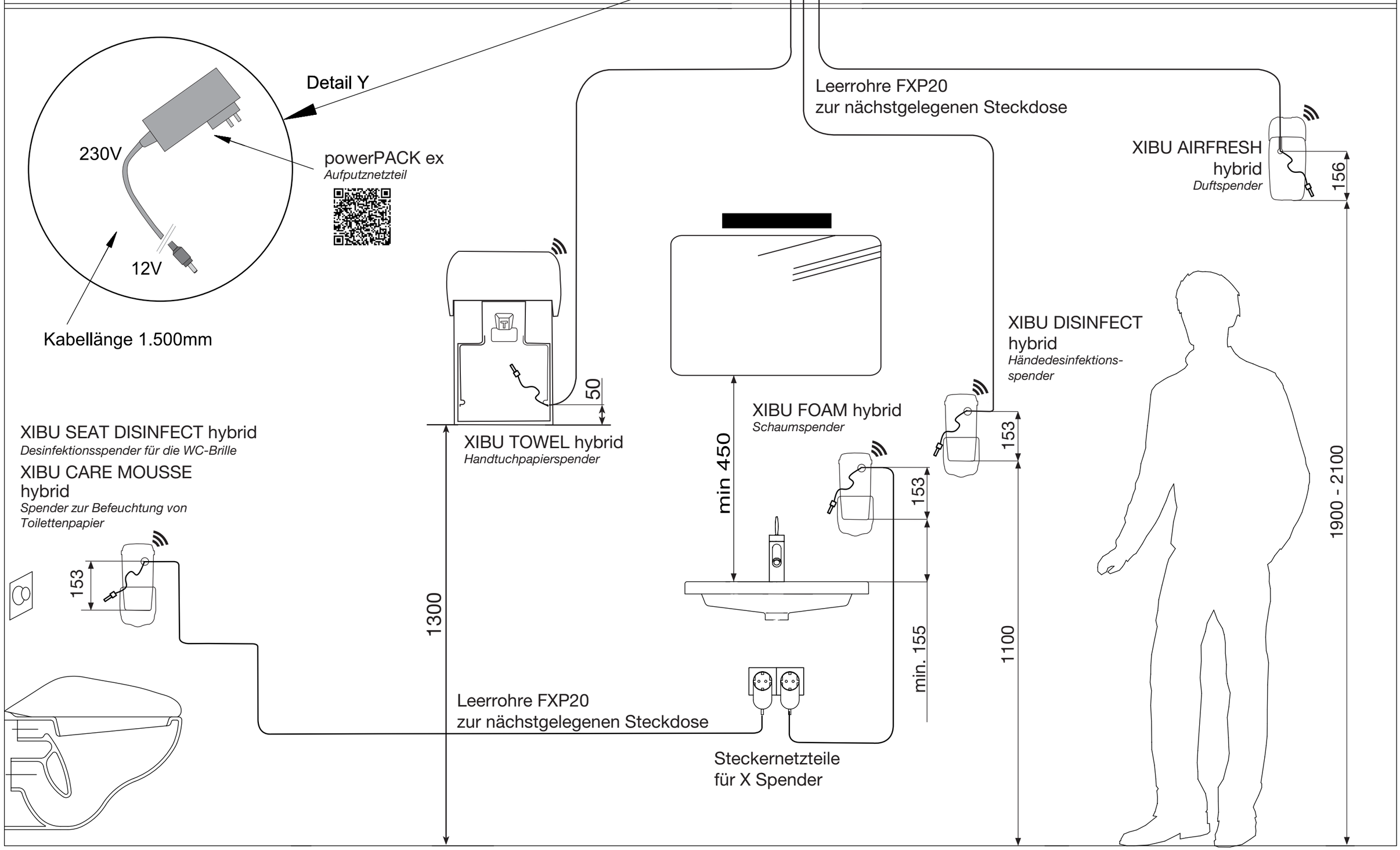

Installationsplan

XIBU hybrid mit powerPACK in

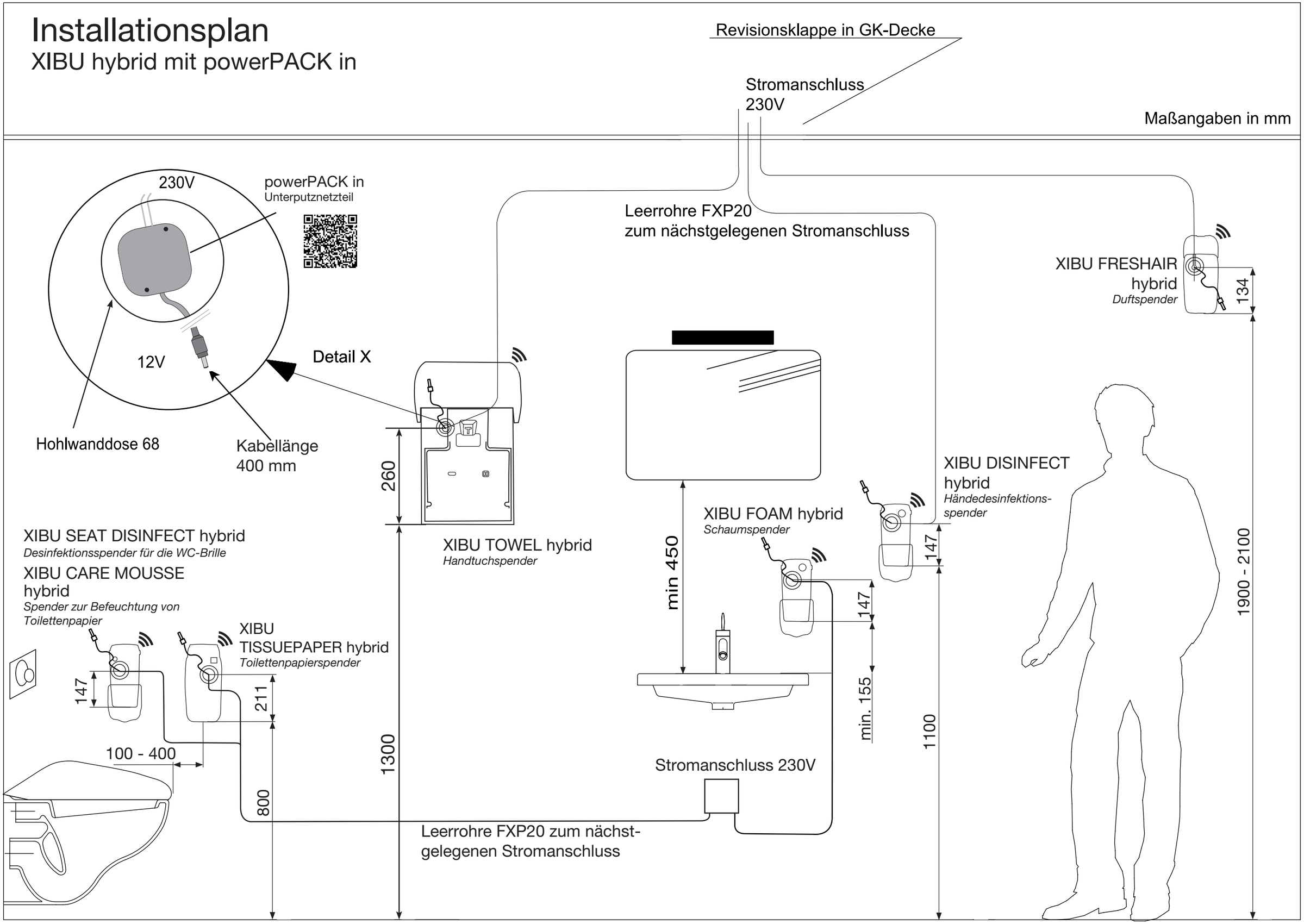

Elektroinstallationsplan

XIBU TOWEL hybrid mit powerPACK

Handtuchpapierspender mit Netzteilstecker

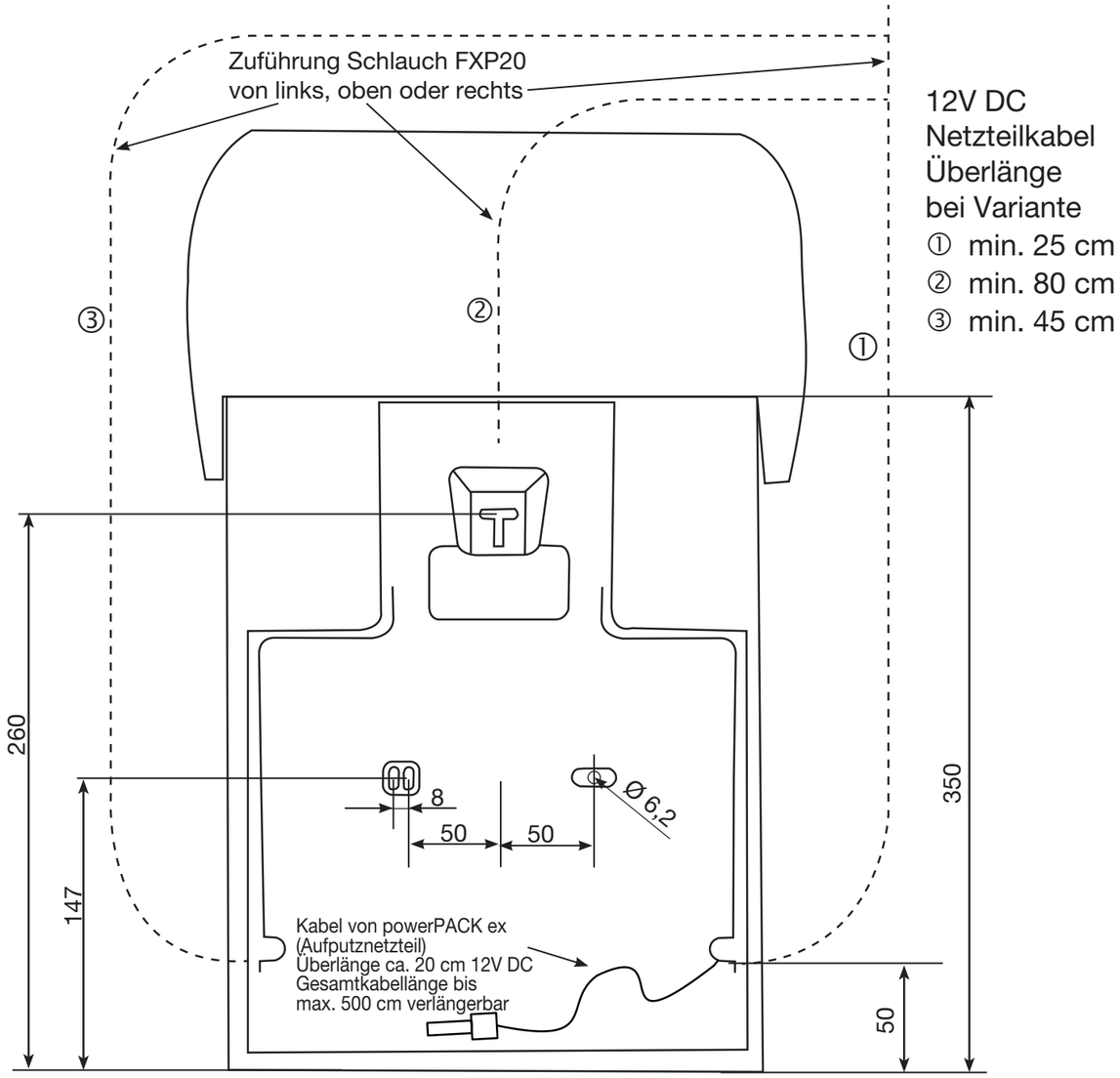

powerPACK ex *Aufputznetzteil*

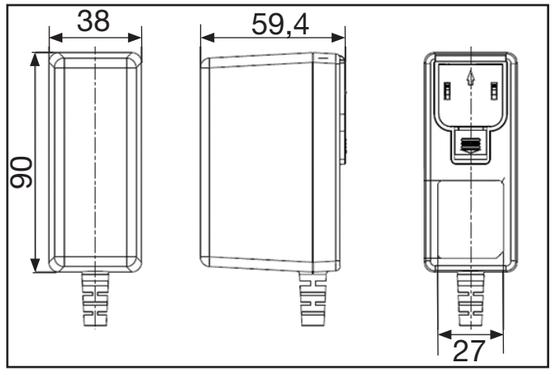

Bei der Schlauchführung auf Bohrlöcher achten!

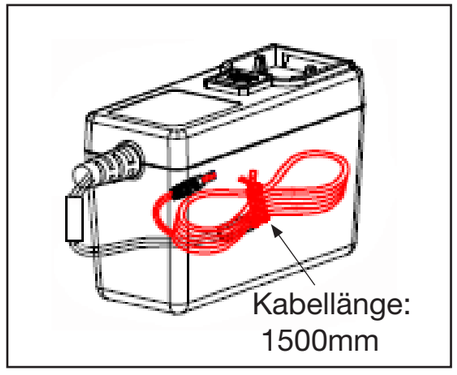

Elektroinstallationsplan

XIBU TOWEL hybrid mit powerPACK in

Handtuchpapierspender mit Unterputznetzteil

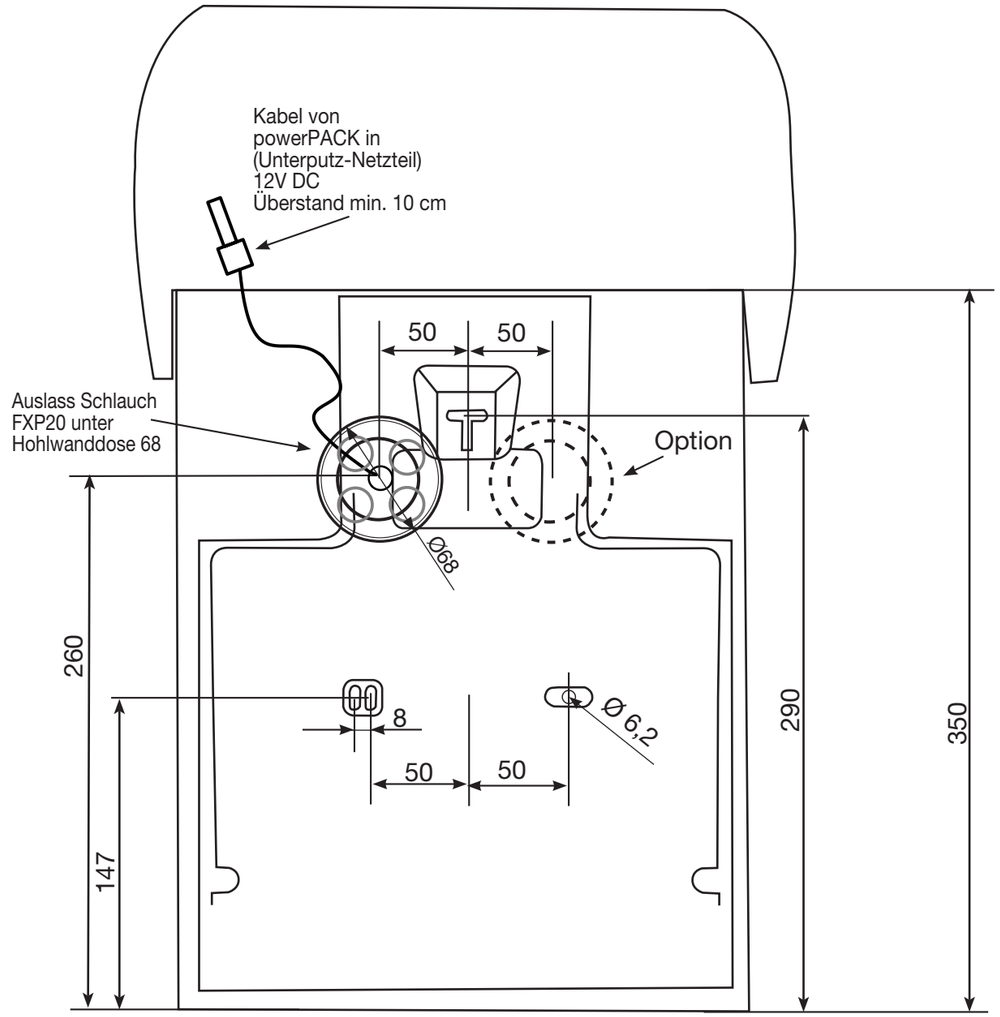

powerPACK in *Unterputznetzteil*

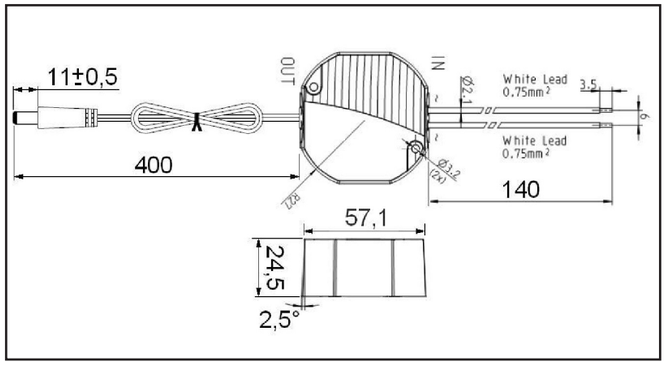

Bei der Schlauchführung auf Bohrlöcher achten!

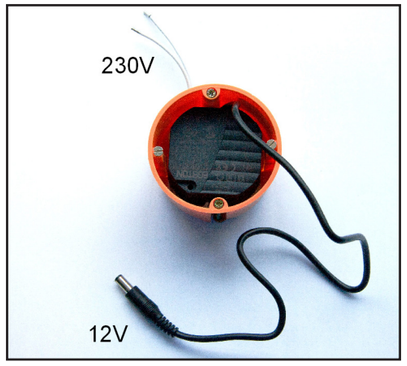

Elektroinstallationsplan

XIBU TISSUEPAPER hybrid mit powerPACK in

Toilettenpapierspender mit Unterputznetzteil

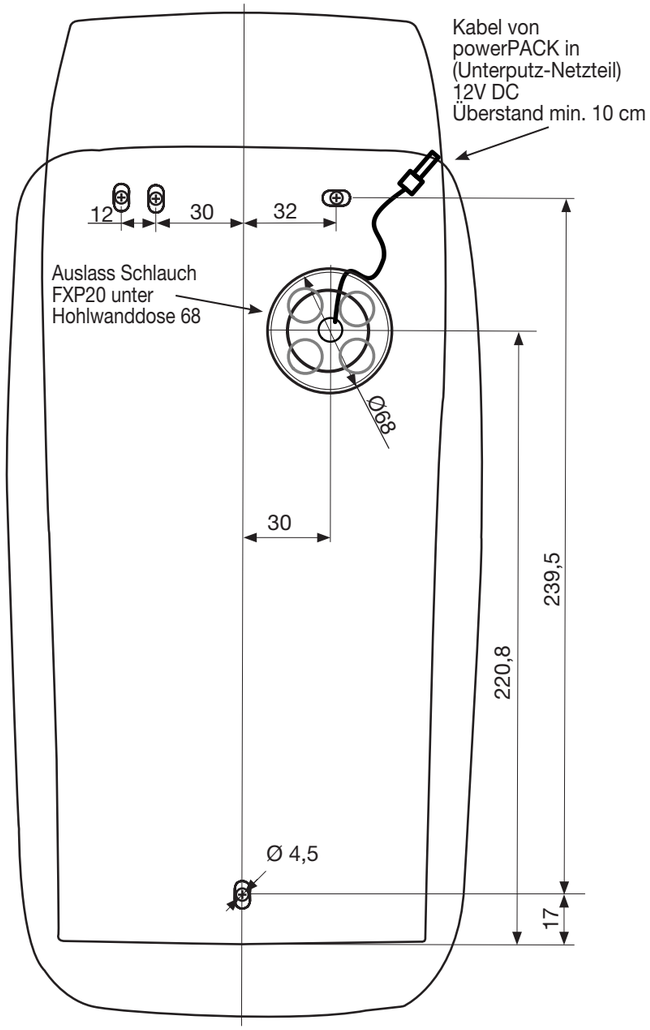

Bei der Schlauchführung auf Bohrlöcher achten!

powerPACK in *Unterputznetzteil*

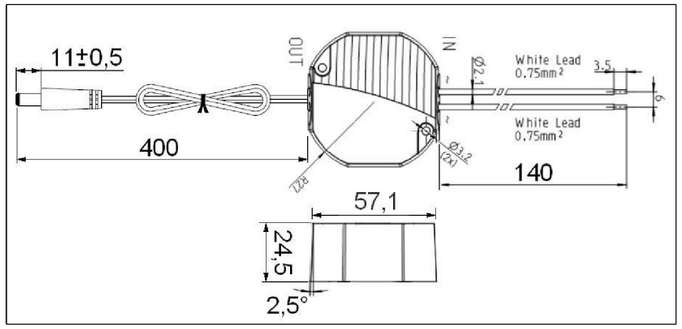

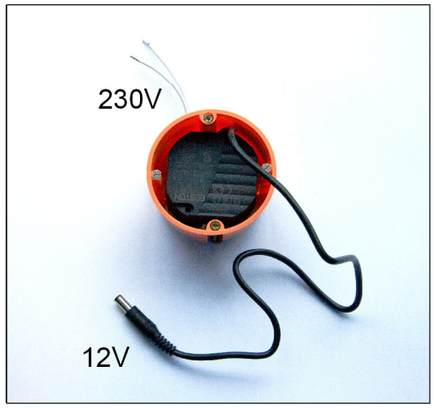

NOTIZEN

Elektroinstallationsplan

XIBU FOAM/DISINFECT/SEAT DISINFECT/ CARE MOUSSE hybrid mit powerPACK ex

Flüssigspender mit Netzteilstecker

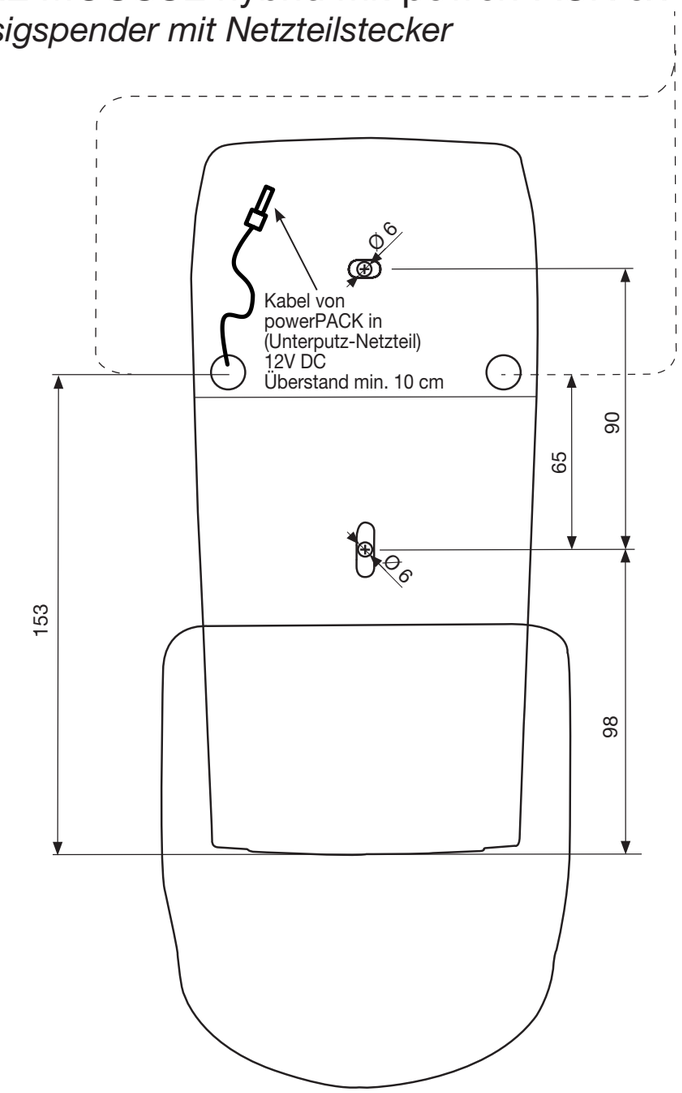

powerPACK ex *Aufputznetzteil*

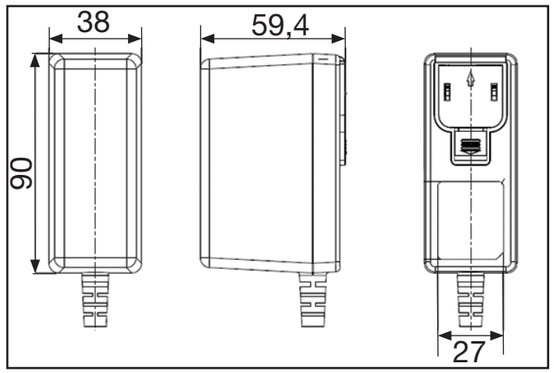

Bei der Schlauchführung auf Bohrlöcher achten!

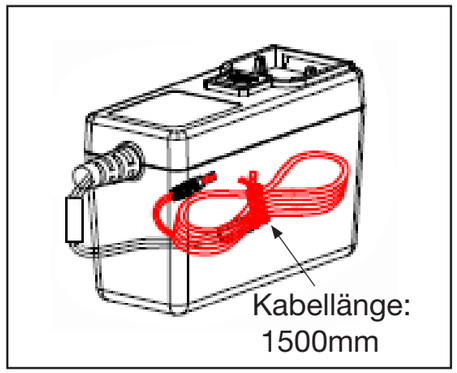

Elektroinstallationsplan

XIBU FOAM/DISINFECT/SEAT DISINFECT/ CARE MOUSSE hybrid mit powerPACK in

Flüssigspender mit Unterputznetzteil

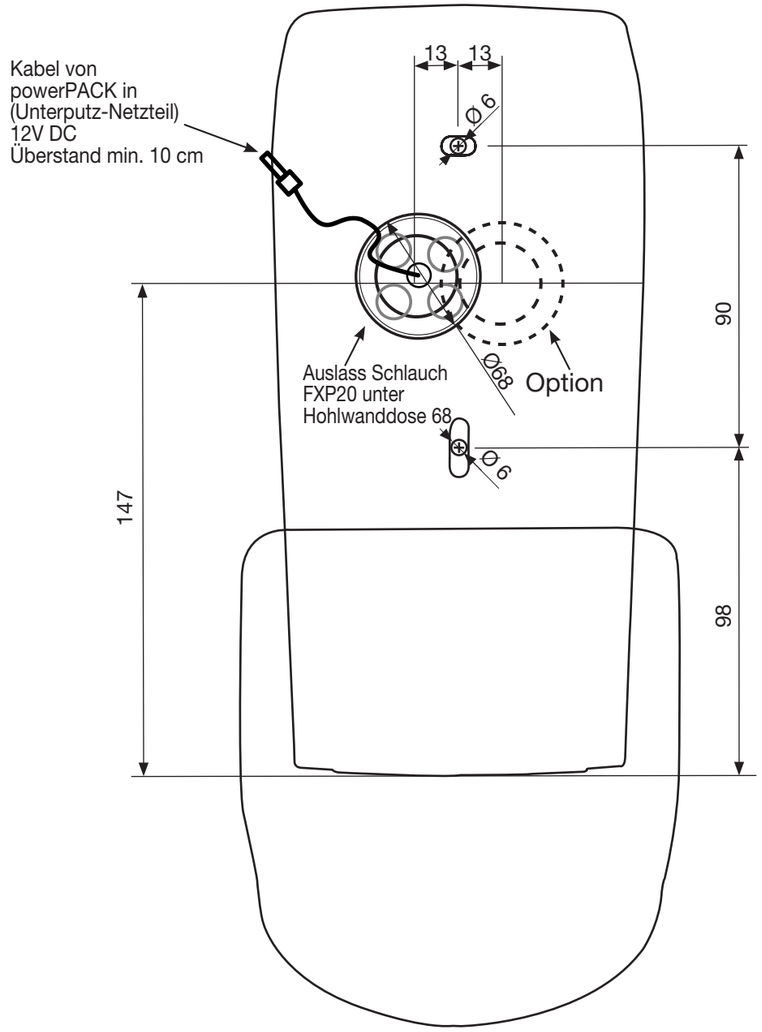

Bei der Schlauchführung auf Bohrlöcher achten!

powerPACK in *Unterputznetzteil*

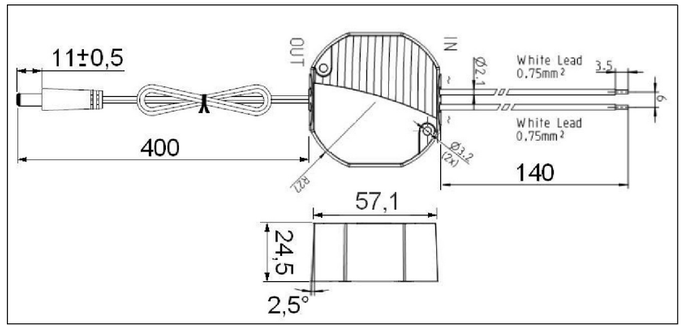

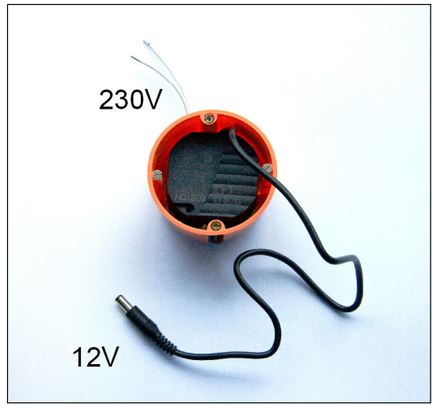

Elektroinstallationsplan

XIBU AIRFRESH hybrid mit powerPACK ex

Duftspender mit Netzteilstecker

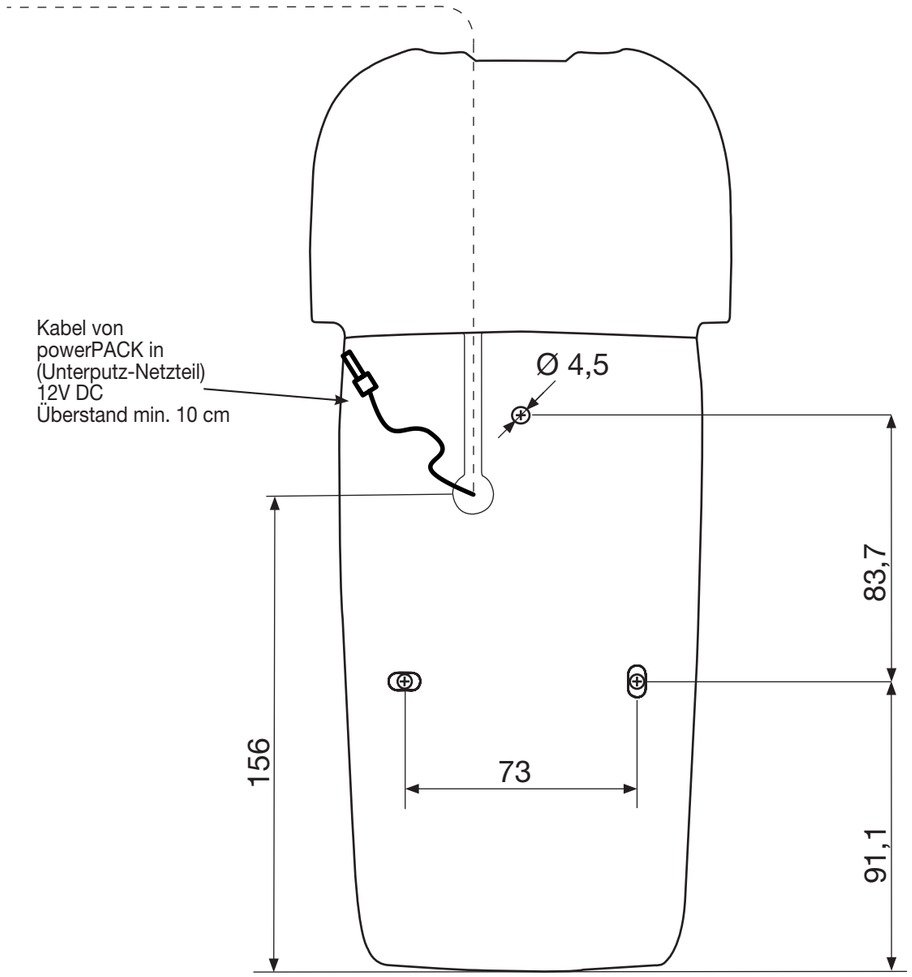

powerPACK ex *Aufputznetzteil*

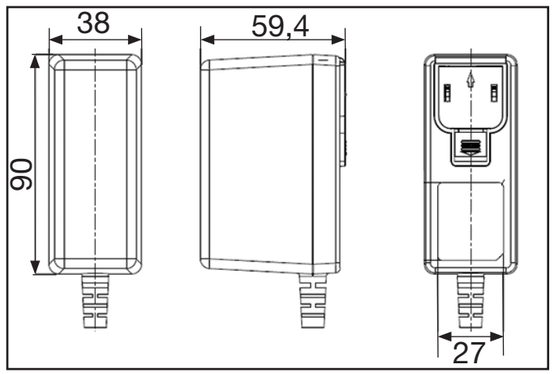

Bei der Schlauchführung auf Bohrlöcher achten!

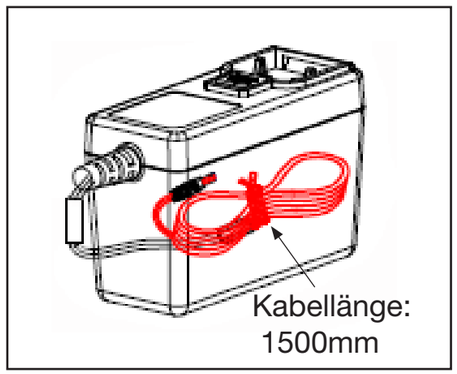

Elektroinstallationsplan

XIBU AIRFRESH hybrid mit powerPACK in

Duftspender mit Unterputznetzteil

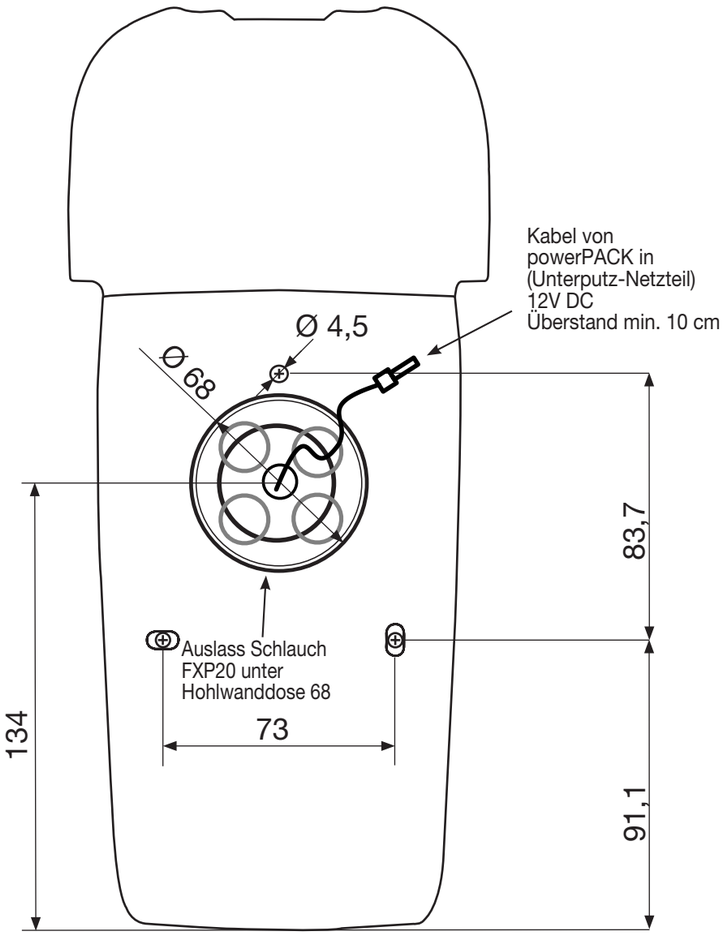

Bei der Schlauchführung auf Bohrlöcher achten!

powerPACK in *Unterputznetzteil*

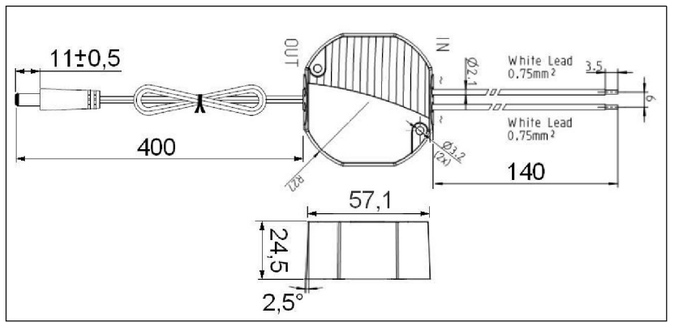

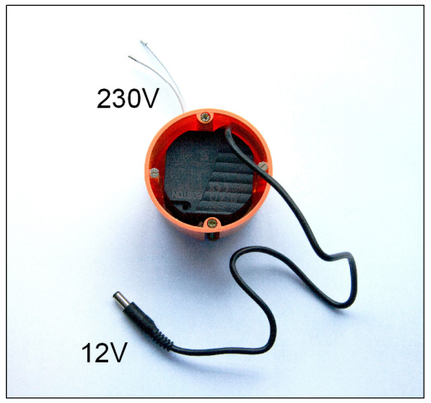

Elektroinstallationsplan

XIBU PAPERBOX vacuum hybrid mit powerPACK ex

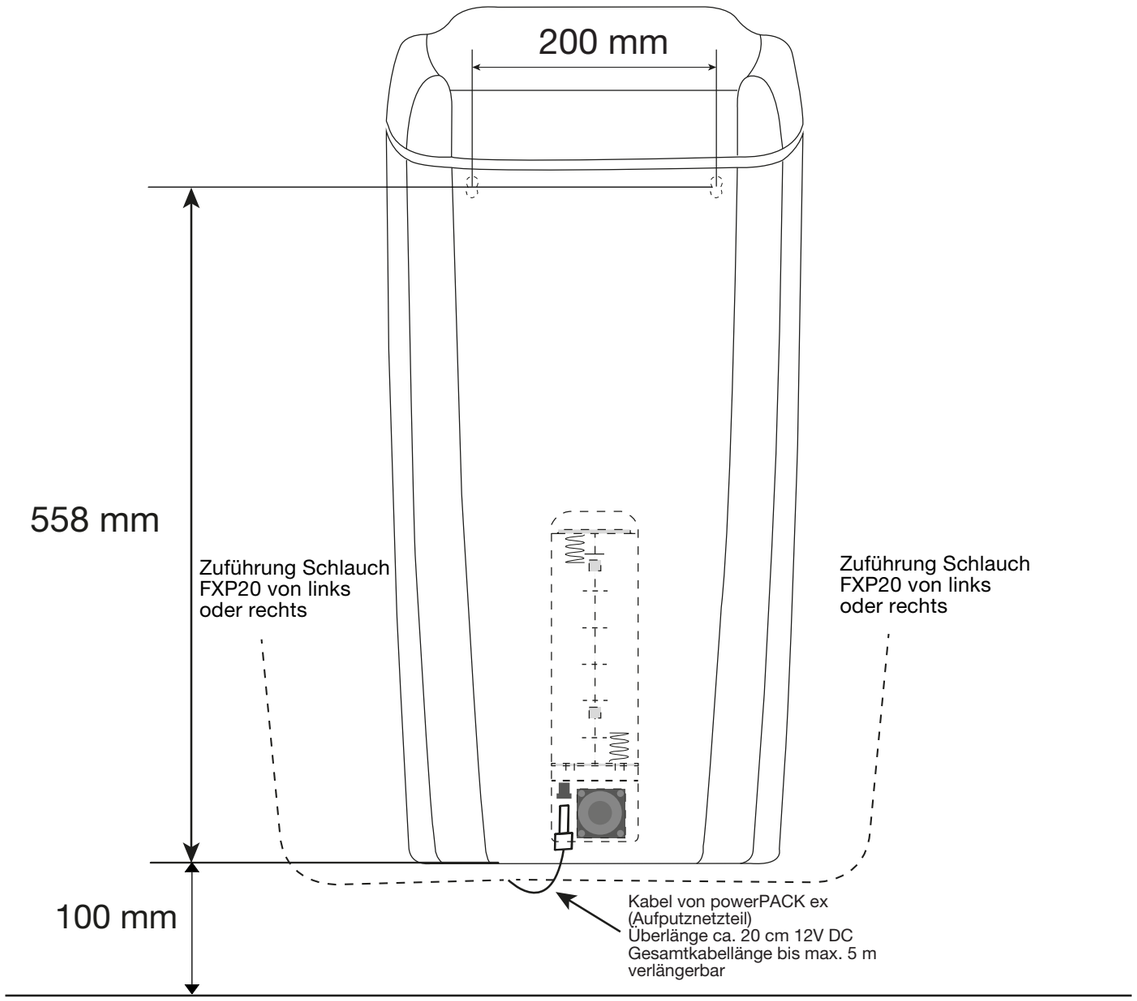

powerPACK ex *Aufputznetzteil*

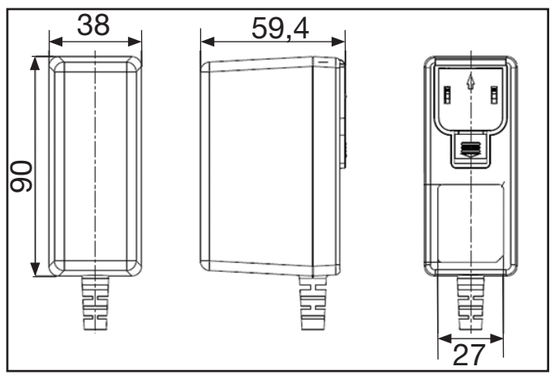

Bei der Schlauchführung auf
Bohrlöcher achten!

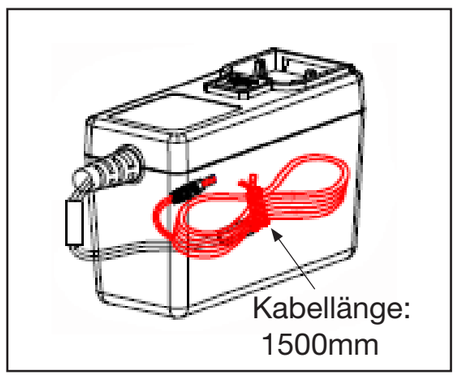

Elektroinstallationsplan

XIBU PAPERBOX vacuum hybrid mit powerPACK in

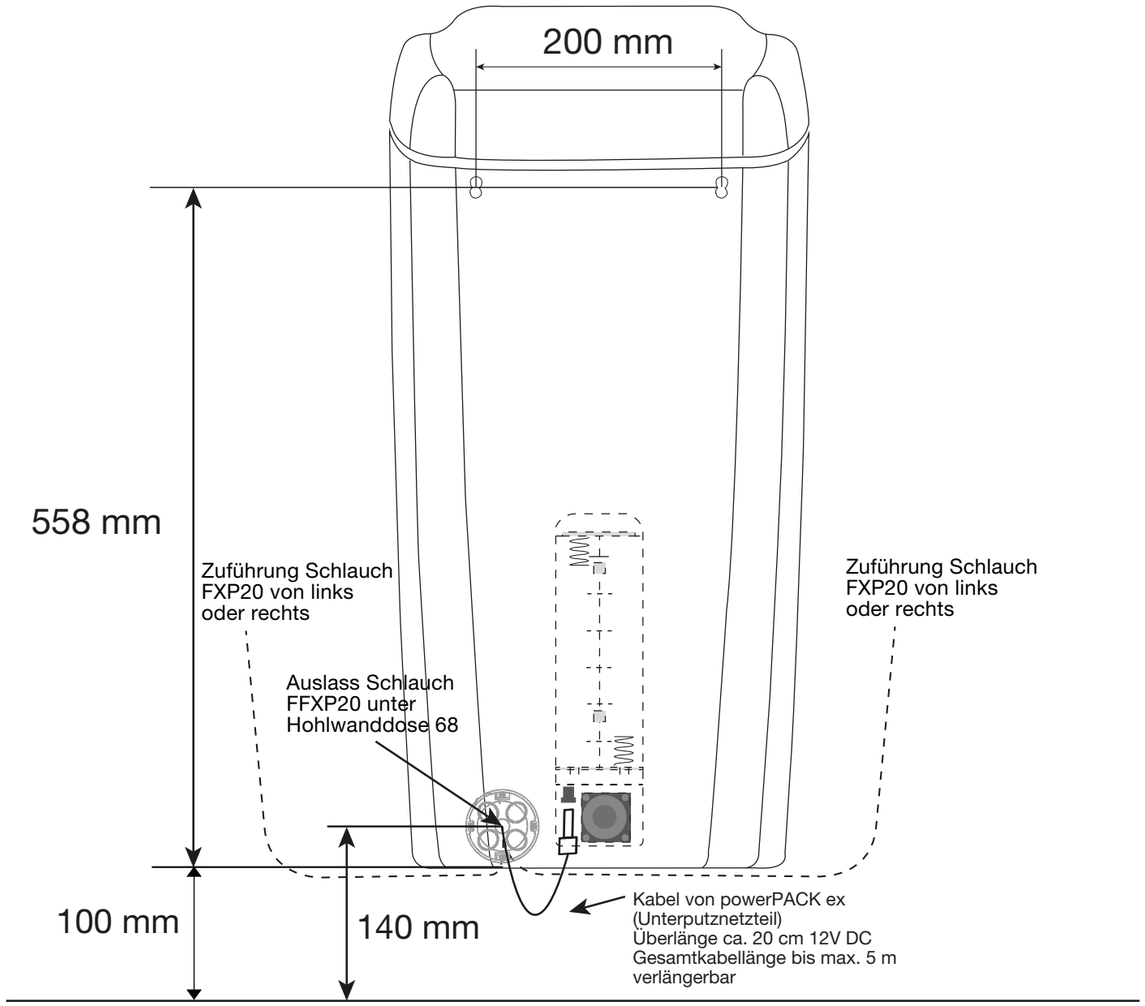

Bei der Schlauchführung auf Bohrlöcher achten!

powerPACK in *Unterputznetzteil*

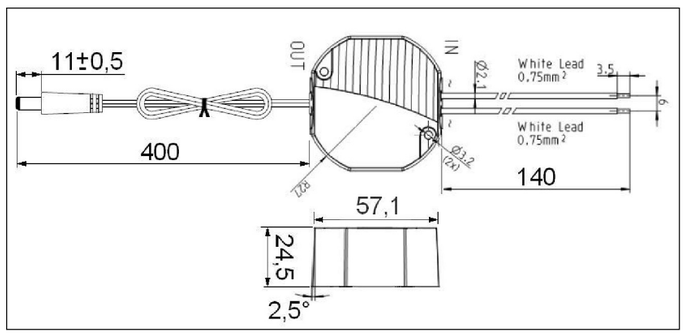

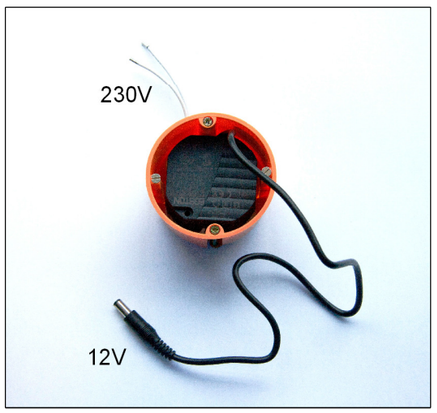

Elektroinstallationsplan

XIBU XL senseFLUID mit powerPACK ex

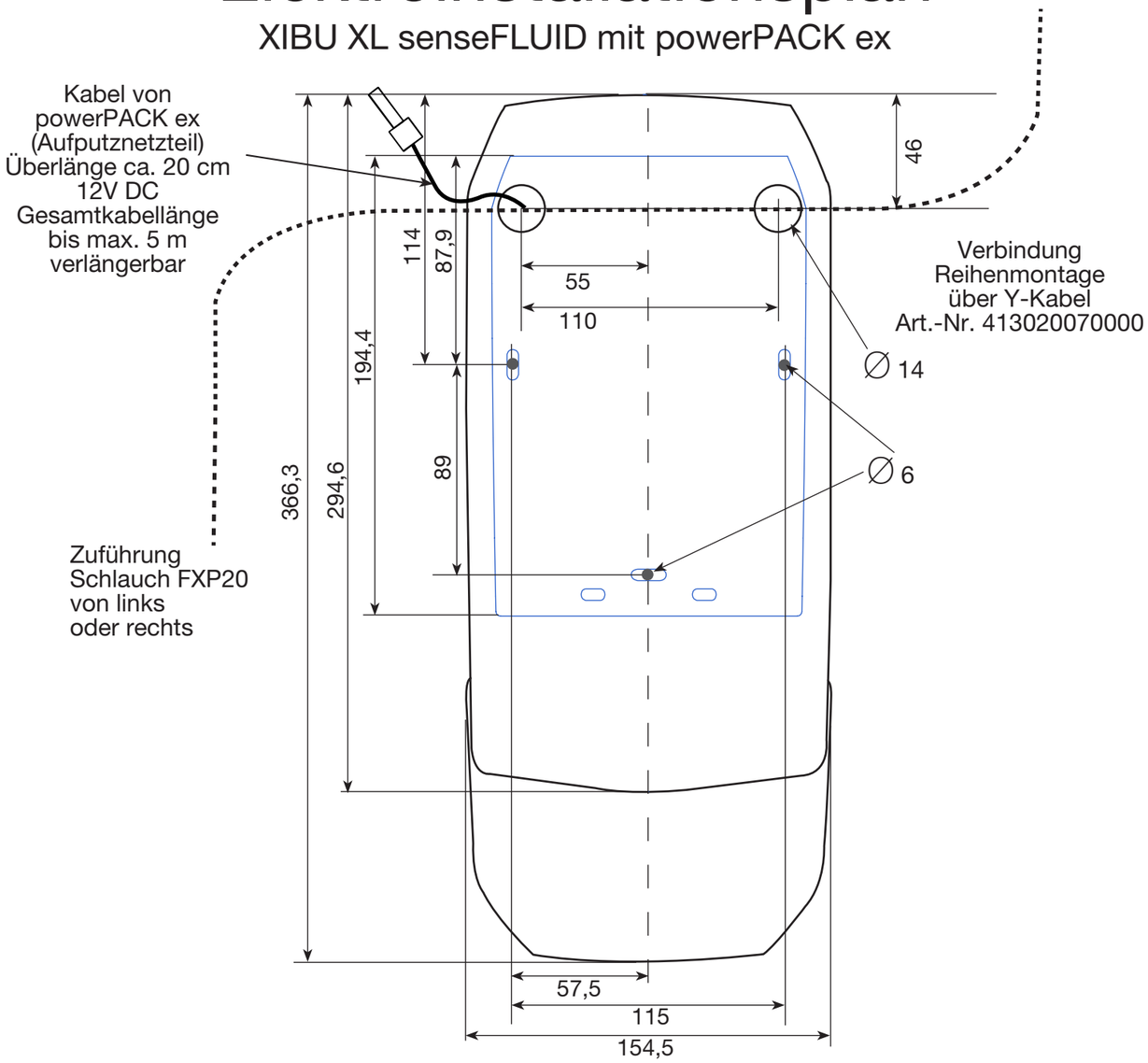

powerPACK ex *Aufputznetzteil*

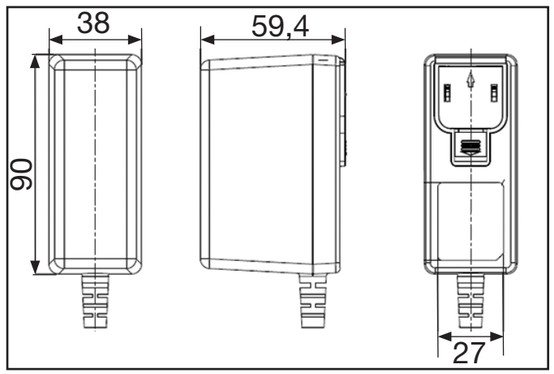

Bei der Schlauchführung auf Bohrlöcher achten!

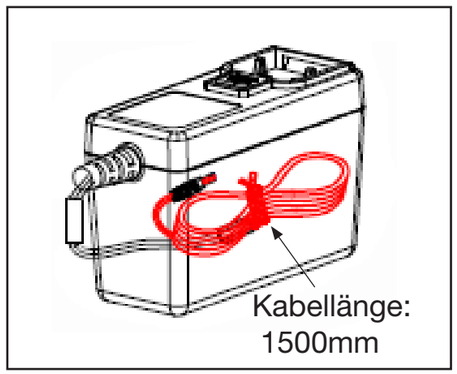

Elektroinstallationsplan

XIBU XL senseFLUID mit powerPACK in

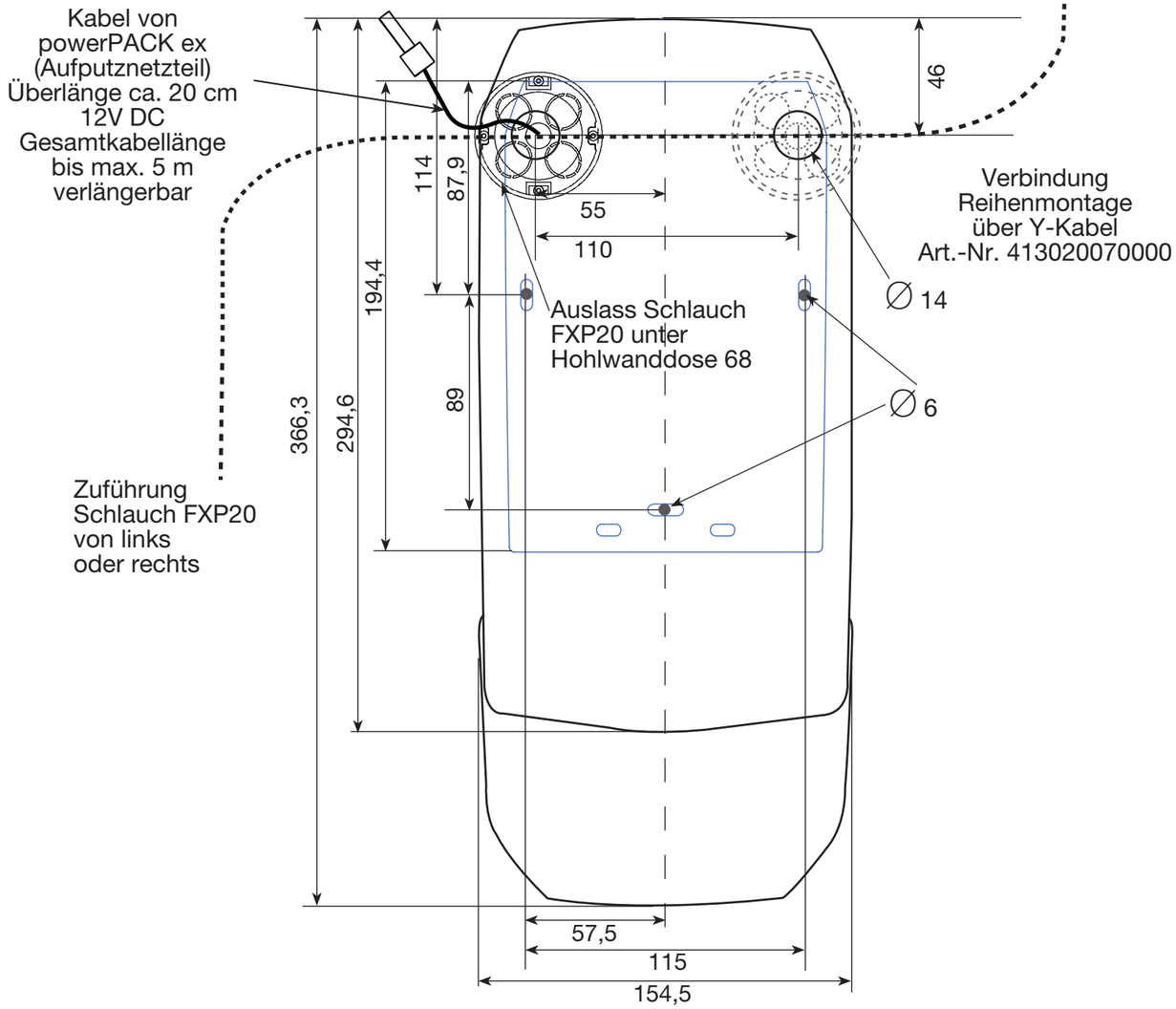

Bei der Schlauchführung auf Bohrlöcher achten!

powerPACK in *Unterputznetzteil*

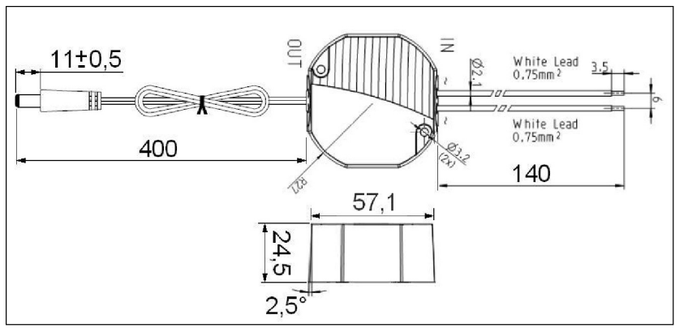

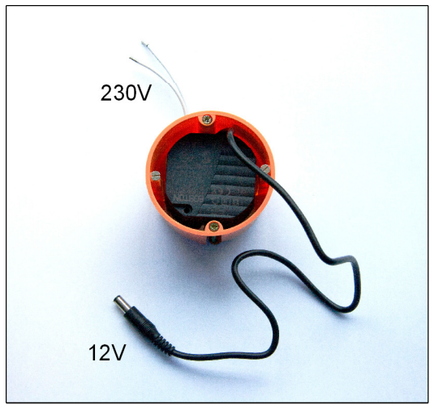

Installationsplan
XIBU hybrid mit powerPACK BOX

powerPACK BOX
Konfigurationsmöglichkeiten auf Seite 22 beachten!

Maßangaben in mm

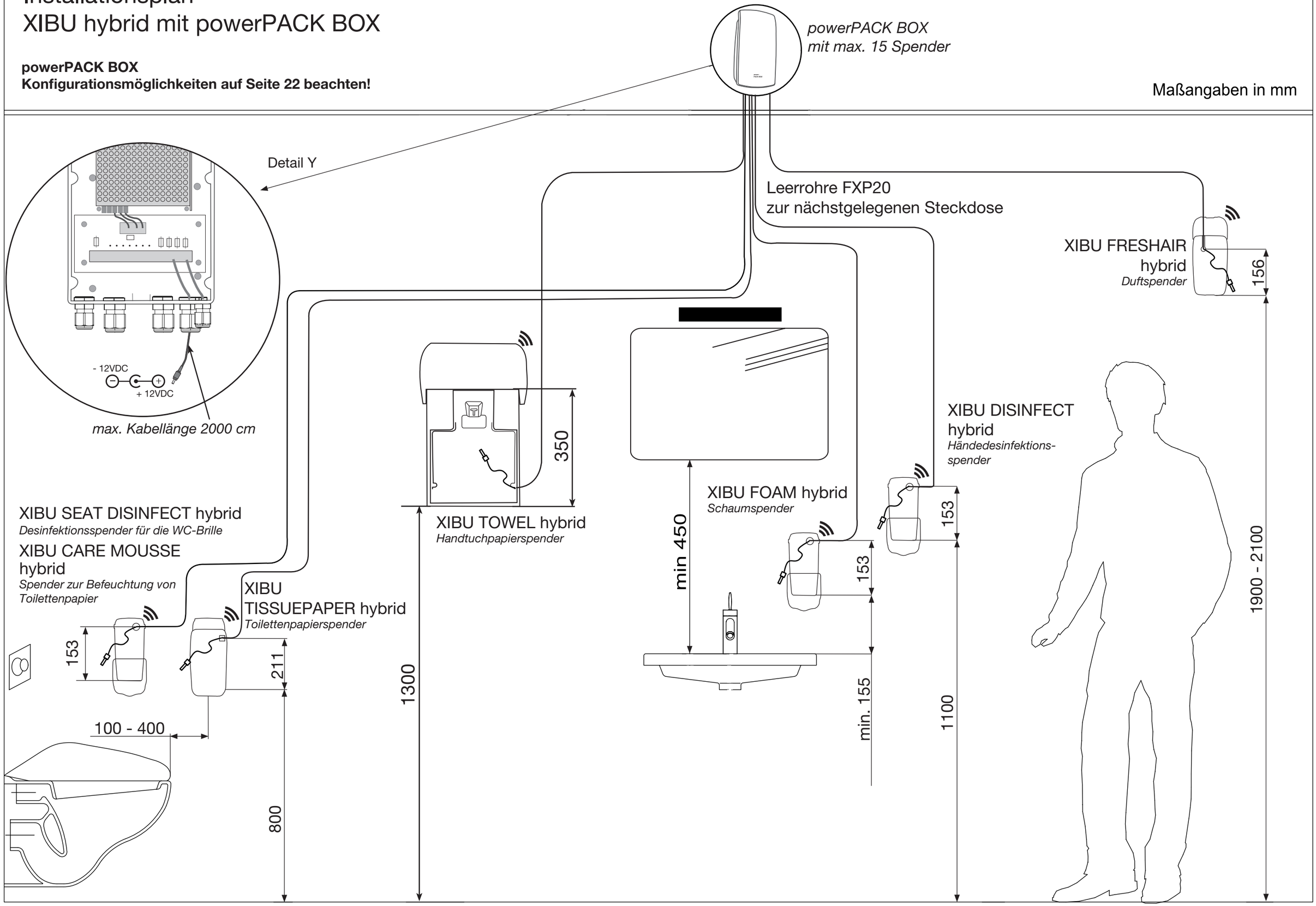

powerPACK BOX Spender-Konfigurationsmöglichkeiten

Die Summe der verwendeten Spender darf nicht mehr als 15 betragen.
Die Gesamtstromaufnahme der verwendeten Spender darf nicht mehr als 6 Ampere sein.

Spenderarten	Stromaufnahme in Ampere / Einzelspender
XIBU TOWEL hybrid	1,0
XIBU TISSUEPAPER hybrid	0,1
XIBU FOAM/DISINFECT/SEAT DISINFECT/ CARE MOUSSE/FLUID hybrid	0,5
XIBU AIRFRESH hybrid	0,1
XIBU PAPERBOX vacuum hybrid	0,4
XIBU XL senseFLUID	0,5

max. Stromabgabe pro powerPACK BOX *	6A
max. Spenderanzahl pro powerPACK BOX	15

* bei Einhaltung der Vorgaben laut Betriebsanleitung

NOTIZEN

Innovative Hygiene.

www.hagleitner.com